

ES-G - Hak do rotatora

Indeks	**ZAU ROT5000**

Hak do rotatora ES-G montowany na trzpień rotatora HDS. Udźwig 5 t. Znak CE, deklaracja zgodności i zaświadczenie o jakości.

Opis

ES-G - hak do rotatora

ES-G łączy rotator HDS z ładunkiem. Montuje się go na trzpień rotatora. Standardowo wykonujemy wersje do trzpienia ø60 i ø61 mm. Do innego trzpienia wykonamy hak po podaniu jego wymiarów - prosimy o przesłanie zwymiarowanego szkicu trzpienia posiadanego rotatora.

- Udźwig: 5 000 kg
- Hak z zapadką zabezpieczającą
- Temperatura pracy: od -20 do +100 °C
- Test wytrzymałości 100% zgodnie z załącznikiem do PN-EN 13155
- Oznakowane znakiem CE, z deklaracją zgodności i zaświadczeniem o jakości
- Wykonane zgodnie z Dyrektywą 2006/42/EC, spełnia wymogi normy PN-EN 13155

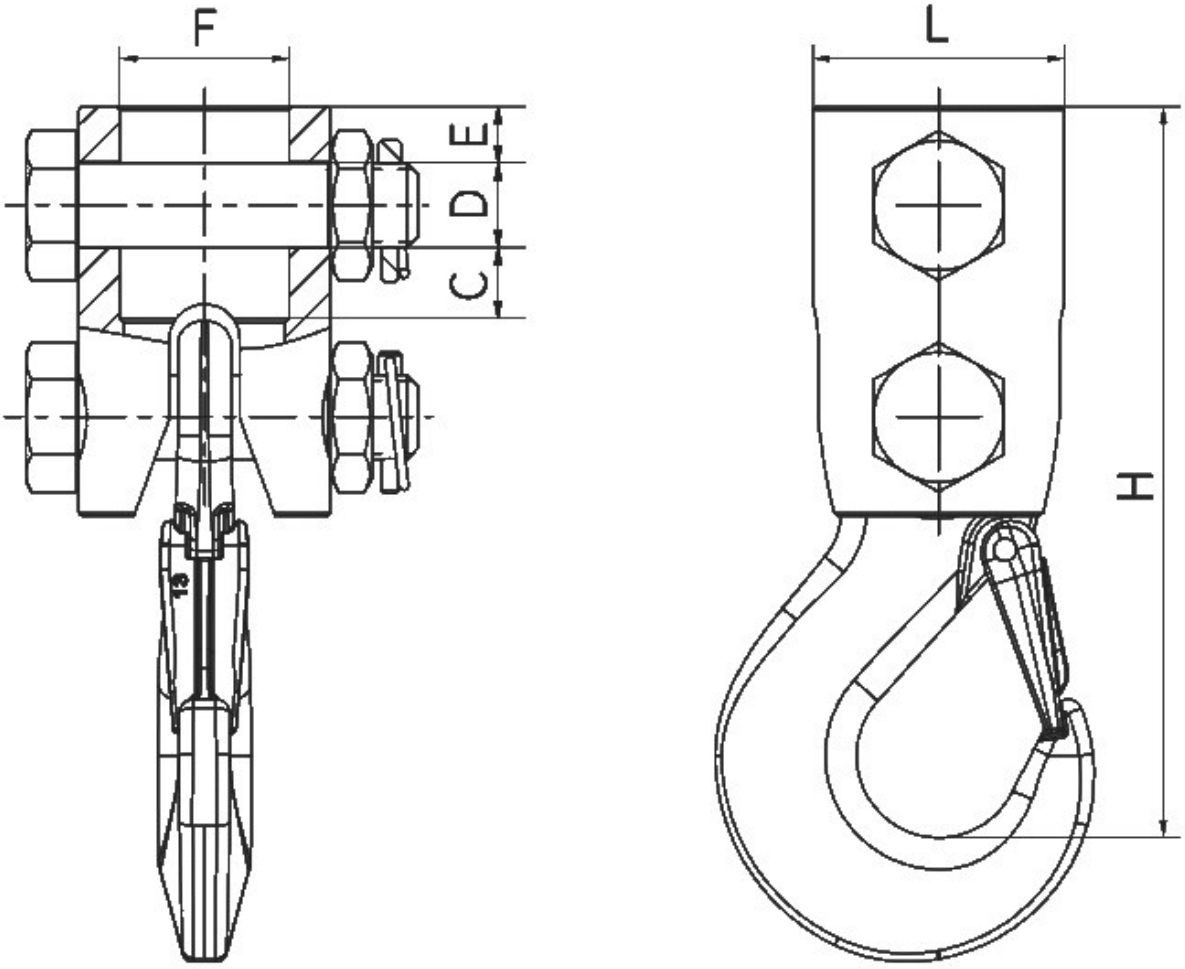

Typ	DOR [kg]	H [mm]	ØL [mm]	ØF [mm]	C [mm]	ØD [mm]	E [mm]	Masa [kg]
ES-G 5,0-60-30	5000	259	88,9	60	25	30	20	8
ES-G 5,0-61-30	5000	259	88,9	61	25	30	20	8

Wykonywany na zamówienie. Dostępność: do 14 dni.

Dostępne warianty

Średnica: 60, 61

Dokumenty do pobrania

- HAK ZAWIESIOWY INSTRUKCJA - Instrukcja użytkowania haków zawiesiowych - kliknij na linku powyżej (napisany wersalikami) lub poniżej (Pliki do pobrania) by pobrać i zapisać plik pdf.

Strona produktu: https://sklep.dzwignice.com/424-hak-do-rotatora.html