

Uchwyt USD50-P

Indeks	**ZU USD50-P**

Chwytak do przenoszenia i układania bloczków betonowych oraz podkładów kolejowych. Udźwig 500kg.

Opis

USD50-P - chwytak do podnoszenia i transportu bloczków betonowych.

Umożliwia transport bloczków i podkładów o masie 500kg i szerokości 170mm.

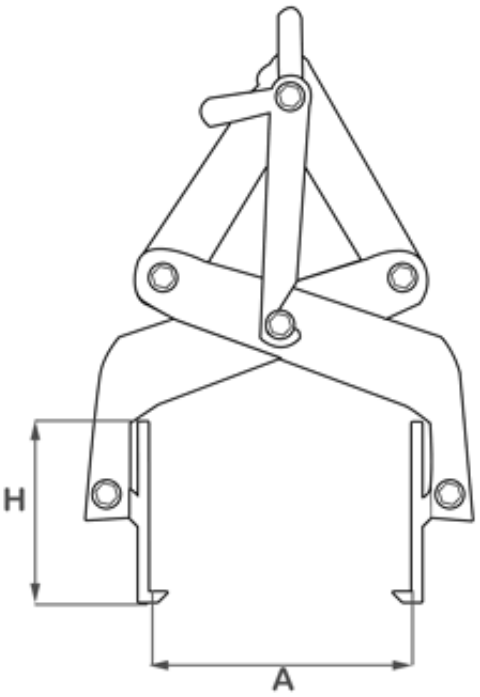

TYP	DOR kG	H mm	A mm
USD50 -P	500	170	170

Spełnia wymagania Dyrektywy Maszynowej.

Dostępne warianty

Wybierz udźwig: 0,50t

Strona produktu: https://sklep.dzwignice.com/423-usd50-p.html