

2UBP uchwyt do przenoszenia blach w pozycji poziomej

Indeks	**ZU 2UBP**

Uchwyt 2UBP przeznaczony jest do podnoszenia pojedynczych arkuszy lub związanych pakietów blach w pozycji poziomej. Udźwigi od 1.5t do 5.0t, Wymiary w tabeli.

Opis

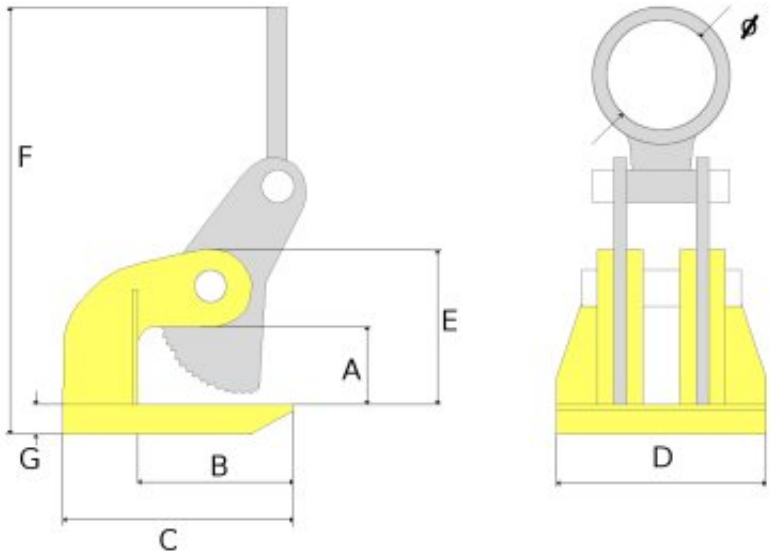

TYP	WLL kg		Zakres chwytania szczęk mm	A mm	B mm	C mm	D mm	E mm	F mm	G mm	Ø mm	WAGA kg/szt
	1szt	pary										
2UBP-3	1500	3000	0 - 60	70	130	200	200	140	355	30	75	12
2UBP-6	3000	6000	0 - 60	75	135	220	350	145	400	35	75	17
2UBP-10	5000	10000	0 - 60	75	145	250	390	160	550	45	90	31

UCHWYT SPEŁNIA WYMAGANIA NORMY PN-M-06521:1984 W ZAKRESIE PROJEKTOWANIA ORAZ NORMY PN-M-84702:1984 OGÓLNE BADANIA A TAKŻE PN-EN 13155 I DYREKTYWY MASZYNOWEJ 98/37/EC.

Dostępne warianty

TYP: 2UBP-3, 2UBP-6, 2UBP-10

Strona produktu: https://sklep.dzwignice.com/418-2ubp-uchwyt-do-przenoszenia-blach-w-pozycji-poziomej.html