

POB - Wózek suwnicowy z łańcuchem manewrowym

Indeks	**ZAW POB**

Ręczny wózek suwnicowy POB z łańcuchem manewrowym do jazdy po dolnej półce belek dwuteowych (dwuteowników). Udźwig od 1 do 5 t. Wersja POB-L pasuje do szerszych belek, od 160 do 305 mm.

Opis

POB – wózek suwnicowy z łańcuchem manewrowym

Ręczny wózek z napędem łańcuchowym, który jeździ po dolnej półce dwuteownika (belki dwuteowej) i służy jako ruchomy punkt podwieszenia wciągnika lub zblocza. Wózek przesuwa się, gdy ciągnie się za łańcuch manewrowy.

- Pasuje do wielu belek dwuteowych, np. INP, IPE, IPB
- Pozwala dokładnie ustawić ładunek albo łatwo przesunąć go wzdłuż belki nośnej łańcuchem manewrowym
- Standardowa wysokość manewrowa 2,5 m, inna na zamówienie
- Koła jezdne na łożyskach toczą się lekko
- Do profili o nachyleniu powierzchni jezdnej nie większym niż 20%
- Regulacja rozstawu kół ustawia wciągnik centralnie pod belką
- Wersja POB-L na szersze belki: zalecana szerokość profilu od 160 do 305 mm (POB od 58 do 220 mm, zależnie od udźwigu)
- Udźwig (DOR): od 1000 do 5000 kg
- Grupa natężenia pracy (GNP) M1 według ISO 4301-1
- Temperatura pracy: od −10 do +50 °C
- Wykonany zgodnie z dyrektywą maszynową 2006/42/WE, spełnia wymagania normy EN ISO 12100. Oznakowanie CE, załączona deklaracja zgodności
- Tabliczka znamionowa: znak wytwórcy, CE, udźwig, numer fabryczny, rok produkcji

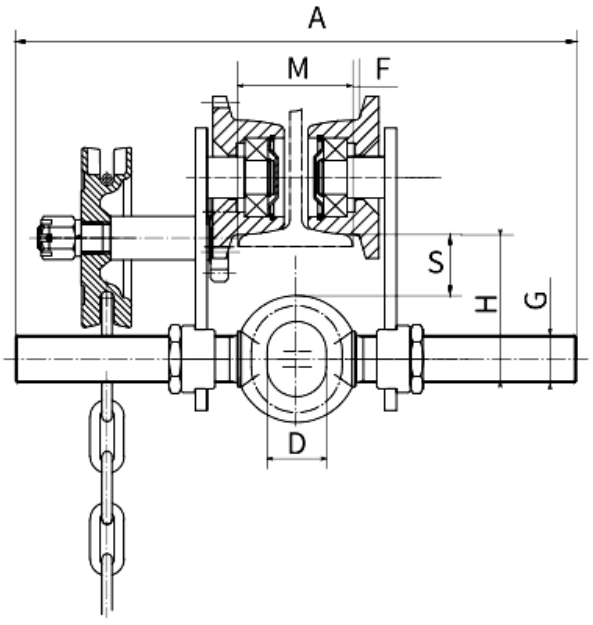

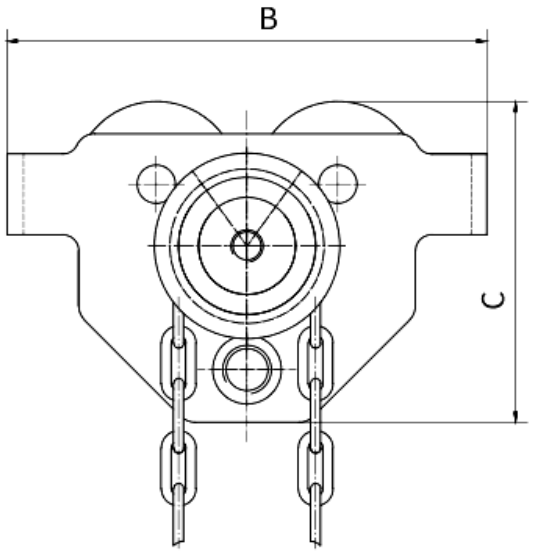

Typ	POB 01,0	POB-L 01,0	POB 02,0	POB-L 02,0	POB 03,0	POB-L 03,0	POB 05,0	POB-L 05,0

Udźwig [kg]	1 000	1 000	2 000	2 000	3 000	3 000	5 000	5 000
Wysokość manewrowa* [m]	2,5	2,5	2,5	2,5	2,5	2,5	2,5	2,5
Zalecana szerokość profilu M [mm]	58-220	160-305	66-220	160-305	74-220	160-305	90-220	160-305
A [mm]	354	388	362	400	407	415	435	432
B [mm]	238	238	277	277	324	324	373	373
C [mm]	183	183	208	208	249	249	297	297
D [mm]	30	30	35	35	46	46	50	50
F [mm]	3	3	3	3	3	3	3	3
G [mm]	36	36	48	48	58	58	65	65
H [mm]	95	95	106	106	121	121	136	136
S [mm]	43	43	38	38	40	40	42	42
Masa [kg]	12,5	13	18	19	28	29	45	46
GNP [ISO]	M1	M1	M1	M1	M1	M1	M1	M1

* Standardowa wysokość manewrowa, którą można zmienić na zamówienie.

Opis

POB to ręczny suwnicowy wózek jezdny z napędem łańcuchowym, przeznaczony do jazdy po dolnej półce belek dwuteowych.

Służy jako ruchomy punkt podwieszenia wciągników na szerokim asortymencie belek typu dwuteownik (np. INP, IPE, IPB).

Wózek umożliwia dokładne pozycjonowanie lub łatwe przemieszczanie wzdłuż belki nośnej dużych ładunków przy pomocy manualnego mechanizmu manewrowego.

Ułożyskowane koła jezdne zapewniają doskonałe właściwości toczne.

Koła jezdne przeznaczone do profili o nachyleniu powierzchni jezdnej nie większej niż 20%.

Mechanizm regulacji rozstawu kół jezdnych zapewnia centralne ustawienie wciągnika.

Grupa natężenia pracy (GNP) M1 według ISO 4301-1. Norma ISO 4301-1 dzieli mechanizmy dźwignic na grupy od M1 do M8. O grupie decydują klasa obciążenia (L1–L4, czyli jak często mechanizm pracuje z ładunkiem bliskim udźwigu) i klasa robocza (średni dzienny czas pracy). Szacunkowy resurs mechanizmu w grupie M1 wynosi 800 h przy obciążeniu lekkim (L1), 400 h przy średnim (L2), 200 h przy ciężkim (L3) i 100 h przy bardzo ciężkim (L4). Użytkownik dźwignicy jest prawnie zobowiązany określić rzeczywisty okres użytkowania, na bieżąco kontrolować wykorzystanie resursu i na tej podstawie planować przeglądy, remonty lub wycofanie urządzenia z eksploatacji. Jak dobrać urządzenie do warunków pracy, opisujemy w artykule Zasady doboru urządzeń ze względu na intensywność pracy.

Dostępne warianty

Wybierz typ: 1, 2, 3, 5, L1, L2, L3, L5

Dokumenty do pobrania

- POT / POB - INSTRUKCJA - Instrukcja użytkowania wózka typu POT / POB - kliknij na linku powyżej by pobrać pdf (napisany wersalikami) lub poniżej (Pliki do pobrania).

Strona produktu: https://sklep.dzwignice.com/414-pob-wozek.html