

Wózek suwnicowy pchany POT

Indeks	**ZAW POT**

Ręczny wózek suwnicowy POT do jazdy po dolnej półce belek dwuteowych (dwuteowników). Udźwig od 0,5 do 5 t. Wersja POT-L pasuje do szerszych belek, od 160 do 305 mm.

Opis

POT – wózek suwnicowy pchany

Ręczny wózek pchany, który jeździ po dolnej półce dwuteownika (belki dwuteowej) i służy jako przesuwny punkt podwieszenia wciągnika lub zblocza.

- Pasuje do wielu belek dwuteowych, np. INP, IPE, IPB
- Pozwala dokładnie ustawić ładunek albo łatwo przesunąć go wzdłuż belki nośnej
- Koła jezdne na łożyskach toczą się lekko
- Do profili o nachyleniu powierzchni jezdnej nie większym niż 20%
- Regulacja rozstawu kół ustawia wciągnik centralnie pod belką
- Wersja POT-L na szersze belki: zalecana szerokość profilu od 160 do 305 mm (POT od 55 do 220 mm, zależnie od udźwigu)
- Udźwig (DOR): od 500 do 5000 kg
- Grupa natężenia pracy (GNP) M1 według ISO 4301-1
- Temperatura pracy: od −10 do +50 °C
- Wykonany zgodnie z dyrektywą maszynową 2006/42/WE, spełnia wymagania normy EN ISO 12100. Oznakowanie CE, załączona deklaracja zgodności
- Tabliczka znamionowa: znak wytwórcy, CE, udźwig, numer fabryczny, rok produkcji

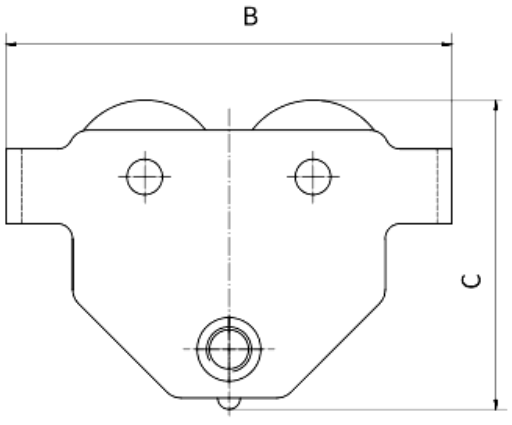

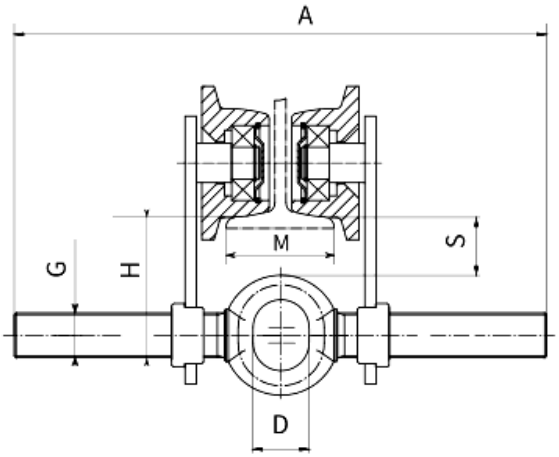

Typ	POT 00,5	POT 01,0	POT-L 01,0	POT 02,0	POT-L 02,0	POT 03,0	POT-L 03,0	POT 05,0	POT-L 05,0
Udźwig [kg]	500	1 000	1 000	2 000	2 000	3 000	3 000	5 000	5 000
Zalecana szerokość profilu M [mm]	55-220	58-220	160-305	66-220	160-305	74-220	160-305	90-220	160-305

A [mm]	285	300	388	300	400	328	400	354	432
B [mm]	198	238	238	277	277	324	324	373	373
C [mm]	158	183	183	208	208	249	249	297	297
D [mm]	25	30	30	35	35	46	46	50	50
G [mm]	30	36	36	48	48	58	58	58	58
H [mm]	74	95	95	106	106	121	121	136	136
S [mm]	32	36	36	38	38	40	40	40	40
Masa [kg]	5	8,8	10	14	15	23	25	40	42
GNP [ISO]	M1	M1	M1	M1	M1	M1	M1	M1	M1

Opis

Wózek jezdny POT to ręczny, pchany wózek suwnicowy przeznaczony do jazdy po dolnej półce belek dwuteowych.

Służy jako przesuwny punkt podwieszenia wciągników na szerokim asortymencie belek typu dwuteownik (np. INP, IPE, IPB).

Wózek umożliwia dokładne pozycjonowanie lub łatwe przemieszczanie wzdłuż belki nośnej dużych ładunków.

Ułożyskowane koła jezdne zapewniają doskonałe właściwości toczne.

Koła jezdne przeznaczone do profili o nachyleniu powierzchni jezdnej nie większej niż 20%.

Mechanizm regulacji rozstawu kół jezdnych zapewnia centralne ustawienie wciągnika.

Grupa natężenia pracy (GNP) M1 według ISO 4301-1. Norma ISO 4301-1 dzieli mechanizmy dźwignic na grupy od M1 do M8. O grupie decydują klasa obciążenia (L1–L4, czyli jak często mechanizm pracuje z ładunkiem bliskim udźwigu) i klasa robocza (średni dzienny czas pracy). Szacunkowy resurs mechanizmu w grupie M1 wynosi 800 h przy obciążeniu lekkim (L1), 400 h przy średnim (L2), 200 h przy ciężkim (L3) i 100 h przy bardzo ciężkim (L4). Użytkownik dźwignicy jest prawnie zobowiązany określić rzeczywisty okres użytkowania, na bieżąco kontrolować wykorzystanie resursu i na tej podstawie planować przeglądy, remonty lub wycofanie urządzenia z eksploatacji. Jak dobrać urządzenie do warunków pracy, opisujemy w artykule Zasady doboru urządzeń ze względu na intensywność pracy.

Dostępne warianty

Wybierz typ: 0,5, 1, 2, 3, 5, L1, L2, L3, L5

Dokumenty do pobrania

- POT / POB - INSTRUKCJA - Instrukcja użytkowania wózka typu POT / POB - kliknij na linku powyżej by pobrać pdf (napisany wersalikami) lub poniżej (Pliki do pobrania).

Strona produktu: https://sklep.dzwignice.com/410-pot-wozek-pchany.html