

Uchwyt widłowy do transportu palet - UPW

Indeks	**ZU UPW**

Uchwyt widłowy do transportu palet z ręcznym wyważaniem środka ciężkości i regulowanymi wymiarami. Typoszereg o udźwigu do 1t, 1.5t, 2t, 3t, 5t i 6t podany z wymiarami w tabeli.

Opis

Uchwyt widłowy do transportu palet z ręcznym wyważaniem środka ciężkości i regulowanymi wymiarami. Uchwyt przeznaczony jest do transportu i pionowego podnoszenia palet, bloczków, cegieł, materiałów budowlanych ofoliowanych i spiętych. Prosta konstrukcja powoduje że jest on łatwy w stosowaniu podczas prac przeładunkowych. Mocowany jest do suwnicy, żurawia, dźwigu, HDS-u lub podobnych urządzeń przeładunkowych. Można zmieniać wysokość i odległość między widłami.

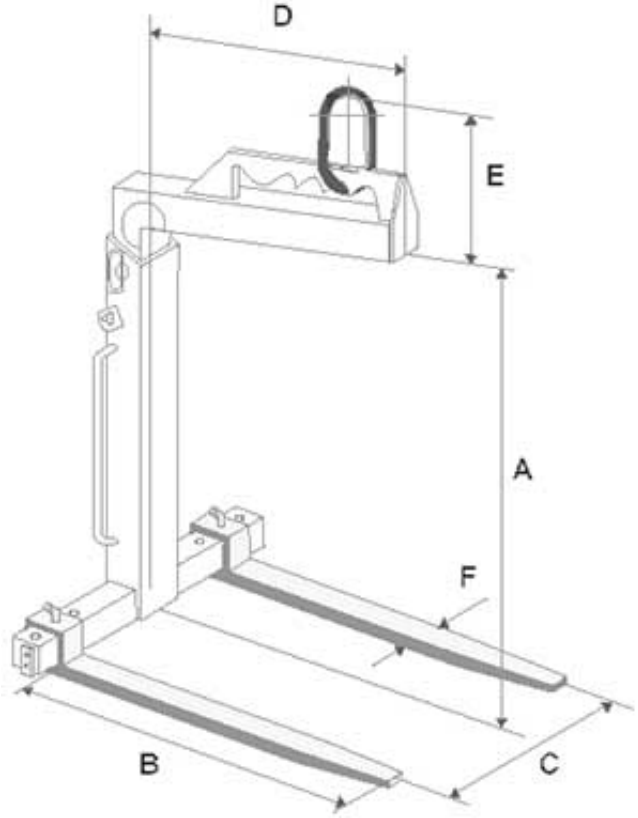

TYP	DOR kG	A regulowany min max mm	B mm	C regulowany mm	D mm	E mm	F mm	WAGA kg
UPW-1	1000	1100 - 1600	1080	250-525-800	715	250	100x30	136
UPW-1,5	1500	1300 - 2000	1080	250-525-800	715	250	100x40	173
UPW-2	2000	1300 - 2000	1090	280-530-780	715	285	120x40	200
UPW-3	3000	1300 - 2000	1100	330-550-780	715	320	120x50	256
UPW-5	5000	1300	1100	330-550-780	715	-	150x60	285
UPW-6	6000	1300	1100	330-550-780	715	-	160x70	300

WYMIARY DOSTOSOWANE DO EUROPALET. ISTNIEJE MOŻLIWOŚĆ ZMIANY WYMIARÓW ZE WZGLĘDU NA ROZSTAW WIDEŁ. MOŻLIWE WYKONANIE UCHWYTU O STAŁYCH, NIE REGULOWANYCH WYMIARACH.

Dostępne warianty

TYP: UPW-1, UPW-1,5, UPW-2, UPW-3

Strona produktu: https://sklep.dzwignice.com/41-upw.html