

Zawiesie widłowe do podnoszenia palet - KLI

Indeks	**widły do palet**

Uchwyt widłowy do transportu palet z ręcznym wyważaniem środka ciężkości i regulowanymi wymiarami. Stosowany do załadunku i rozładunku palet z materiałami budowlanymi. Udźwig w zakresie do 1t, 1.5t, 2t i 3t. Typoszereg udźwigu z wymiarami w tabeli.

Opis

KLI – Zawiesie widłowe do palet z manualnym wyważaniem

Przeznaczenie : Służy do podnoszenia palet z manualnym ustawianiem środka ciężkości.
Posiada regulację wysokości i szerokości rozstawu wideł.

Spełnia przepisy dyrektywy maszynowej : 2006/42/WE
Wykonany wg zharmonizowanej normy : PN-EN 13155
Cechowany :
- znak wytwórcy
- znak CE
- udźwig
- nr fabryczny
- rok produkcji

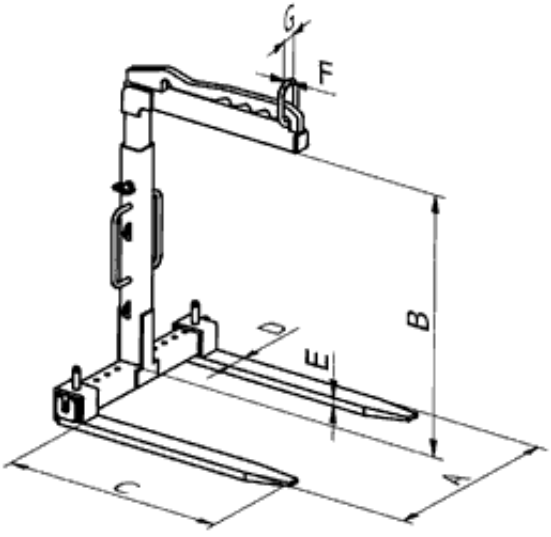

Typ	WLL (t)	Wymiary w mm							Masa (kg)
		A	B	C	D	E	G	F	
KLI 1,0	**1,0**	350 – 900	1100 – 1600	1000	100	30	60	14	128
KLI 1,5	**1,5**	350 – 900	1300 – 2000	1000	100	40	75	16	151
KLI 2,0	**2,0**	400 – 900	1300 – 2000	1000	120	40	75	16	198

KLI 3,0	**3,0**	450 – 900	1300 – 2000	1000	120	50	70	20	246
KLI 5,0	**5,0**	500 – 1000	1300 – 2000	1000	150	60	90	26	372

Uchwyt przeznaczony jest do transportu i pionowego podnoszenia palet, bloczków, cegieł, materiałów budowlanych ofoliowanych i spiętych. Mocowany jest do suwnicy, żurawia, dźwigu, HDS-u lub podobnych urządzeń przeładunkowych.

UWAGA: Środek ciężkości ładunku nie może być odsunięty od początku mocowania wideł o więcej niż 500mm.

Wycofane ze sprzedaży, niniejsza karta katalogowa służy jako pomoc przy dobraniu zamiennika lub sprawdzeniu parametrów.

Dostępne warianty

Typ: KLI 1,0, KLI 1,5

Strona produktu: https://sklep.dzwignice.com/409-kli-uchwyt-widowy-do-transportu-palet.html