

LPA uchwyt do przenoszenia kształtowników

Indeks	**ZUMLPA**

LPA – uchwyt do poziomego przenoszenia kształtowników. Do materiału o twardości poniżej 20 HRC, wykonany wg PN-EN 13155.

Opis

LPA - uchwyt do przenoszenia poziomego kształtowników

Przeznaczenie : Służy do podnoszenia kształtowników ze średnikiem w pozycji poziomej,
Stosować dla twardości materiału poniżej 20 HRC
Spełnia przepisy dyrektywy maszynowej : 98/37/EWG
Wykonany wg zharmonizowanej normy : PN-EN 13155
Cechowany :
- znak wytwórcy
- znak CE
- udźwig
- zakres chwytania
- nr fabryczny
- rok produkcji

Gwarancja 2 lat

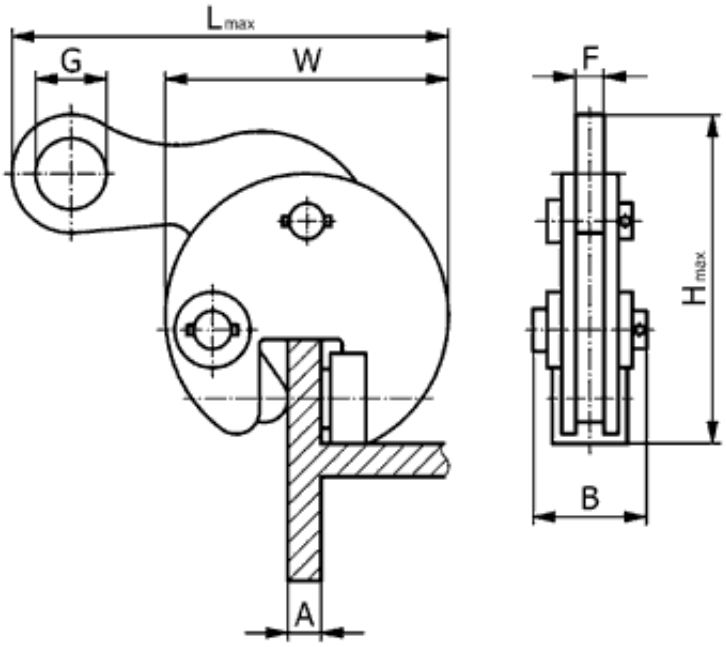

TYP	WLL (t)	Zakres chwytania A (mm)	Wymiary w mm							Masa (kg)
			B	D	G	L	H	W	F	
LPA 1,0	**1,0**	0 – 28	55	16	50	330	235	193	16	8,9
LPA 2,0	**2,0**	0 – 34	77	21	60	370	265	211	20	11,3

Dostępne warianty

TYP: LPA 1,0, LPA 2,0

Strona produktu: https://sklep.dzwignice.com/408-lpa-uchwyt-do-przenoszenia-poziomego-ksztaltownikow.html