

WRA - Uchwyt do pakietów blach w pozycji poziomej

Indeks	**ZUMWRA**

Samozaciskowy uchwyt WRA do blach w pozycji poziomej, także związanych pakietów blach. Praca w parach, udźwig od 3 do 15 t na parę, zakres chwytania do 240 mm.

Opis

WRA – uchwyt do blach w pozycji poziomej

Samozaciskowy uchwyt do blach w pozycji poziomej, pracujący parami.

- Udźwig (DOR/parę): od 3000 do 15 000 kg
- Zakres chwytania: od 20 do 240 mm, zależnie od rozmiaru
- Do bezpiecznego podnoszenia i przenoszenia w pozycji poziomej: pojedynczych blach, związanych pakietów blach oraz arkuszy cienkich blach stalowych zwisających (odginających się) podczas przenoszenia
- Wyłącznie do użytkowania w parach, zestawach par lub zestawach potrójnych wraz z zawiesiami łańcuchowymi
- Do blach o twardości powierzchni do 25 HRC
- Minimalny ciężar podnoszonego ładunku: 5% DOR
- Wykonany zgodnie z dyrektywą maszynową 2006/42/WE, spełnia wymagania normy EN 13155. Oznakowanie CE, załączona deklaracja zgodności

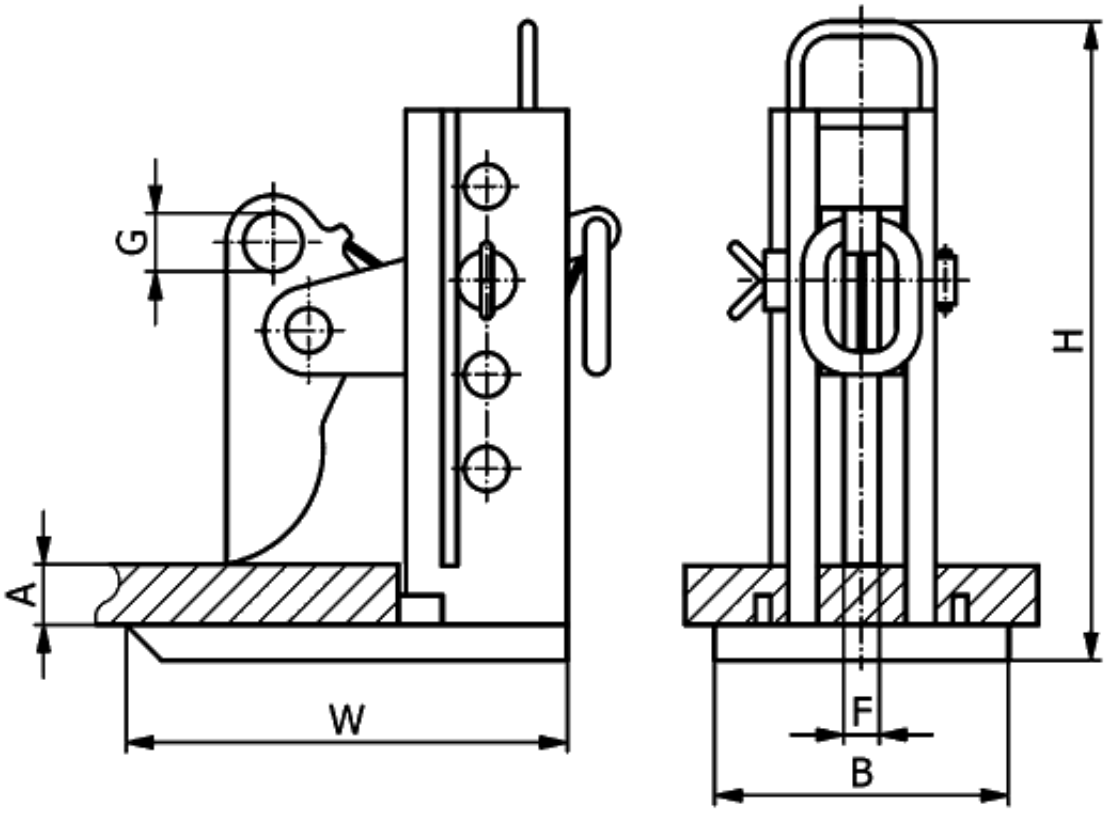

Typ	DOR/parę*	Zakres	H	W	B	G	F	Masa

	[kg]	chwytania A [mm]	[mm]	[mm]	[mm]	[mm]	[mm]	[kg]
WRA 03,0	3 000	20–160	380	210	140	26	20	19,4
WRA 06,0	6 000	40–240	450	300	175	30	22	40
WRA 08,0	8 000	40–240	520	300	200	40	25	53
WRA 15,0	15 000	40–240	530	300	235	50	30	73

*** Jednostka sprzedaży – sztuka**

Opis

Uchwyt jest samozaciskowy: siła chwytająca rośnie z ciężarem ładunku. Dlatego zbyt lekki ładunek (poniżej 5% DOR) może się wysunąć.

Udźwig w tabeli (DOR/parę) dotyczy pary uchwytów.

Dostępne warianty

Typ: WRA 03,0, WRA 06,0, WRA 08,0, WRA 15,0

Strona produktu: https://sklep.dzwignice.com/405-wra-uchwyt-do-przenoszenia-blach-w-pozycji-poziomej.html