

TKA - Uchwyt do blach w pozycji poziomej

Indeks	**ZUMTKA**

Samozaciskowy uchwyt TKA do blach w pozycji poziomej, także cienkich, zwisających blach. Praca w parach, udźwig od 1,6 do 3 t na parę, zakres chwytania 0–45 mm.

Opis

TKA – uchwyt do blach w pozycji poziomej

Samozaciskowy uchwyt do blach w pozycji poziomej, pracujący parami.

- Udźwig (DOR/parę): od 1600 do 3000 kg
- Zakres chwytania: 0–45 mm
- Do bezpiecznego podnoszenia i przenoszenia w pozycji poziomej: pojedynczych blach, związanych pakietów blach oraz arkuszy cienkich blach stalowych zwisających (odginających się) podczas przenoszenia
- Wyłącznie do użytkowania w parach, zestawach par lub zestawach potrójnych wraz z zawiesiami łańcuchowymi
- Do blach o twardości powierzchni do 25 HRC
- Minimalny ciężar podnoszonego ładunku: 5% DOR
- Wykonany zgodnie z dyrektywą maszynową 2006/42/WE, spełnia wymagania normy EN 13155. Oznakowanie CE, załączona deklaracja zgodności

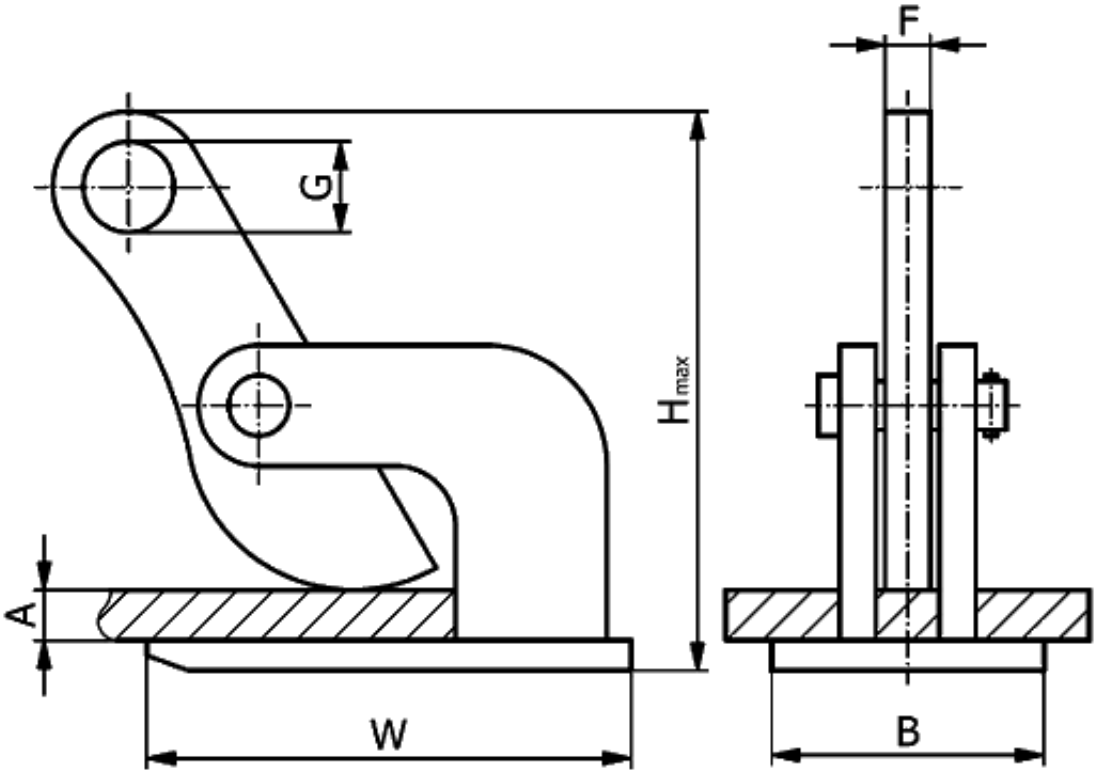

Typ	DOR/parę* [kg]	Zakres chwytania A	H [mm]	W [mm]	B [mm]	G [mm]	F [mm]	Masa [kg]

		[mm]						
TKA 1,6	1 600	0–45	180	197	99	22	16	7,5
TKA 3,0	3 000	0–45	200	204	106	30	18	10

*** Jednostka sprzedaży – sztuka**

Opis

Uchwyt jest samozaciskowy: siła chwytająca rośnie z ciężarem ładunku. Dlatego zbyt lekki ładunek (poniżej 5% DOR) może się wysunąć.

Udźwig w tabeli (DOR/parę) dotyczy pary uchwytów.

Dostępne warianty

Typ: TKA 1,6, TKA 3,0

Strona produktu: https://sklep.dzwignice.com/404-tka-uchwyt-do-przenoszenia-blach-w-pozycji-poziomej.html