

RSA - Uchwyt do blach w pozycji poziomej

Indeks	**ZUMRSA**

Samozaciskowy uchwyt RSA do blach w pozycji poziomej, do pracy w parach. Udźwig od 1,5 do 9 t na parę, zakres chwytania do 100 mm.

Opis

RSA – uchwyt do blach w pozycji poziomej

Samozaciskowy uchwyt do blach w pozycji poziomej, pracujący parami.

- Udźwig (DOR/parę): od 1500 do 9000 kg
- Zakres chwytania: od 0 do 100 mm, zależnie od rozmiaru
- Do bezpiecznego podnoszenia i przenoszenia w pozycji poziomej: pojedynczych blach, związanych pakietów blach oraz arkuszy cienkich blach stalowych zwisających (odginających się) podczas przenoszenia
- Wyłącznie do użytkowania w parach, zestawach par lub zestawach potrójnych wraz z zawiesiami łańcuchowymi
- Do blach o twardości powierzchni do 25 HRC
- Minimalny ciężar podnoszonego ładunku: 5% DOR
- Wykonany zgodnie z dyrektywą maszynową 2006/42/WE, spełnia wymagania normy EN 13155. Oznakowanie CE, załączona deklaracja zgodności

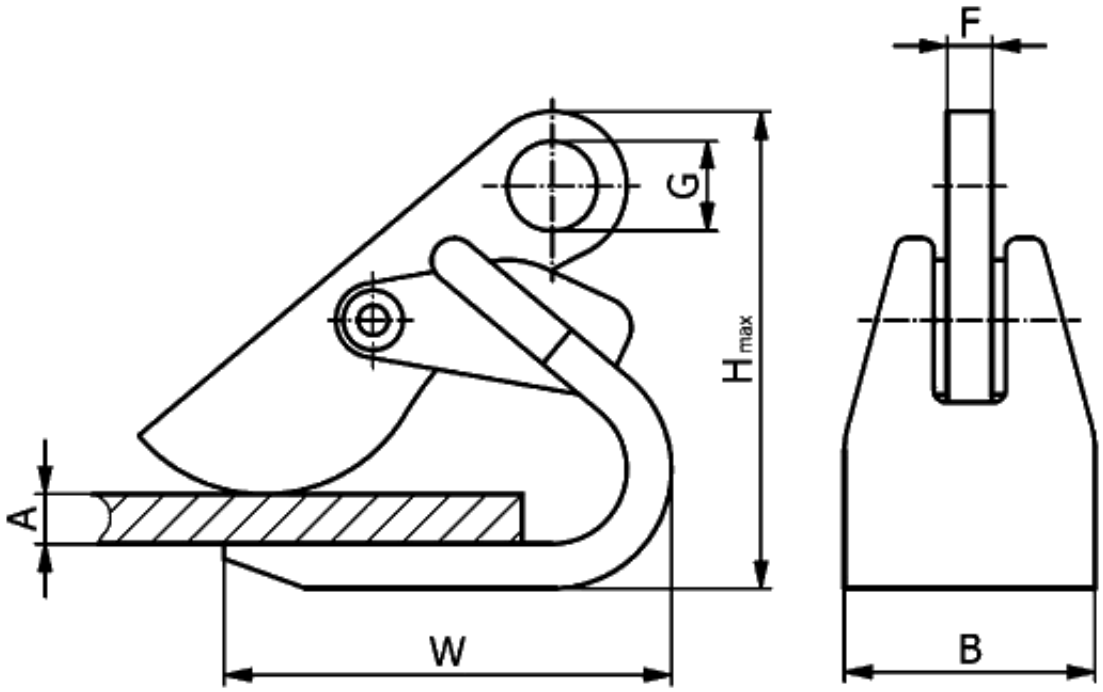

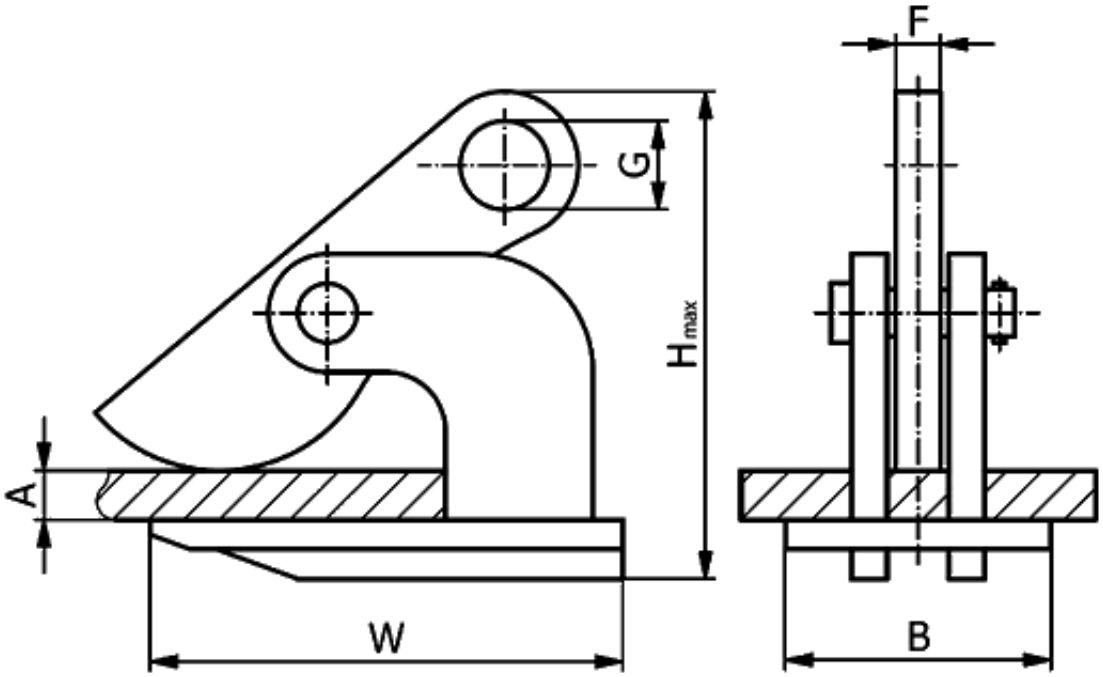

Typ	DOR/parę* [kg]	Zakres chwytania A [mm]	H [mm]	W [mm]	B [mm]	G [mm]	F [mm]	Masa [kg]
RSA 1,5	1 500	0–50	218	127	100	30	15	4
RSA 3,0	3 000	0–50	270	220	110	36	20	7,5
RSA 5,0	5 000	0–60	315	260	130	40	22	14
RSA 9,0	9 000	0–100	400	300	165	40	25	29

*** Jednostka sprzedaży – sztuka**

Opis

Uchwyt jest samozaciskowy: siła chwytająca rośnie z ciężarem ładunku. Dlatego zbyt lekki ładunek (poniżej 5% DOR) może się wysunąć.

Udźwig w tabeli (DOR/parę) dotyczy pary uchwytów.

Dostępne warianty

Typ: RSA 1,5, RSA 3,0, RSA 5,0, RSA 9,0

Dokumenty do pobrania

- RSA - INSTRUKCJA - Instrukcja użytkowania uchwytu typu RSA - kliknij na linku (napisany wersalikami) powyżej, lub poniżej (Pliki do pobrania), by pobrać plik pdf z instrukcją.

Strona produktu: https://sklep.dzwignice.com/403-rsa-uchwyt-do-przenoszenia-blach-w-pozycji-poziomej.html