

KRA - Uchwyt przegubowy do blach w pozycji pionowej

Indeks	**ZUMKRA**

Przegubowy uchwyt KRA do podnoszenia blach i konstrukcji z blach stalowych ze wszystkich pozycji, także do ich przewracania o 180°. Udźwig od 0,5 do 12 t, zakres chwytania do 90 mm.

Opis

KRA – uchwyt przegubowy do blach w pozycji pionowej

Przegubowy uchwyt do blach i konstrukcji z blach stalowych. Przegub pozwala zamontować zacisk w dowolnej pozycji.

- Udźwig (DOR): od 500 do 12 000 kg, 11 rozmiarów
- Zakres chwytania: od 0 do 90 mm, zależnie od rozmiaru
- Podnoszenie blach i konstrukcji z blach stalowych ze wszystkich pozycji: poziomej, pionowej i bocznej
- Przewracanie (o 180°) arkuszy blach i konstrukcji blachowych
- Transport blach i konstrukcji z blach stalowych w pozycji pionowej
- Do blach o twardości powierzchni do 25 HRC
- Minimalny ciężar podnoszonego ładunku: 10% DOR
- Wykonany zgodnie z dyrektywą maszynową 2006/42/WE, spełnia wymagania normy EN 13155. Oznakowanie CE, załączona deklaracja zgodności

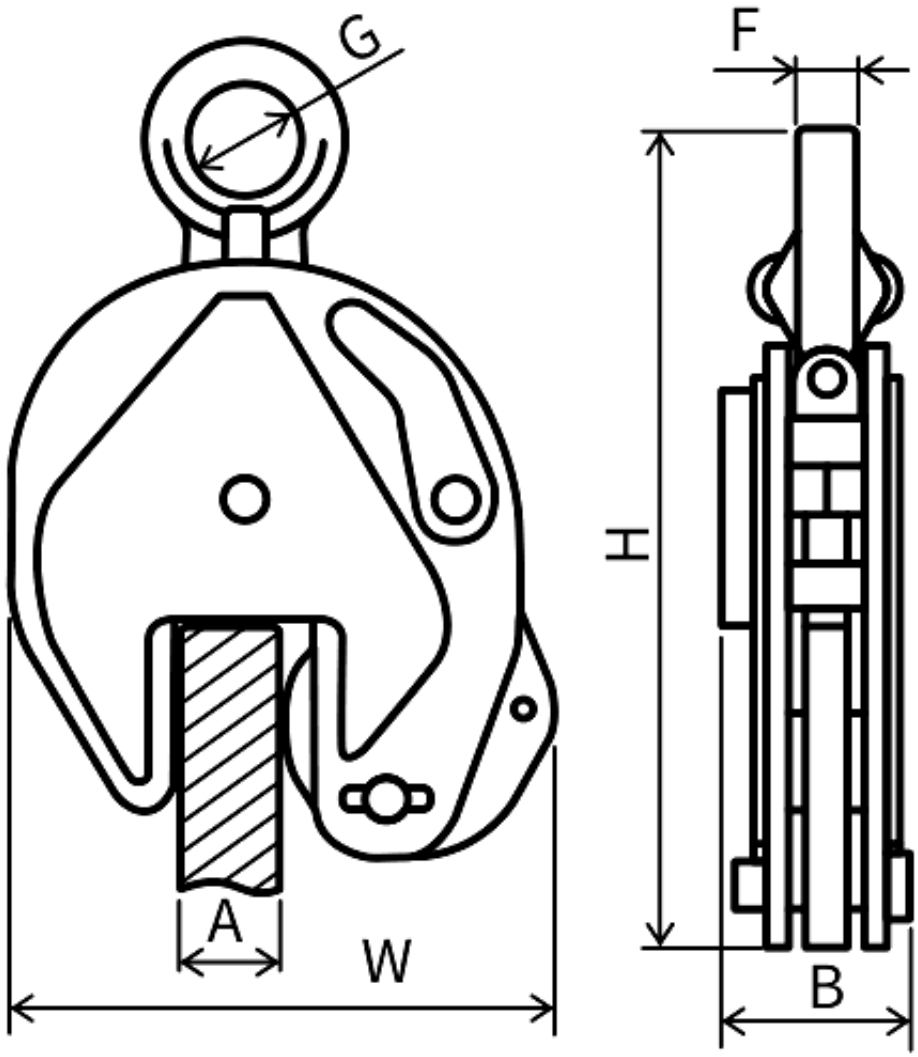

Typ	DOR [kg]	Zakres chwytania A [mm]	H [mm]	W [mm]	B [mm]	G [mm]	F [mm]	Masa [kg]
KRA 00,5	500	0–15	212	103	48	30	10	1,9
KRA 00,8	800	15–30	195	131	38	30	12	2,1
KRA 01,0	1 000	0–20	294	138	65	48	12	4,6
KRA 01,6	1 600	20–40	350	187	61	65	17	7,4
KRA 02,0	2 000	0–25	370	164	67	68	16	7,4
KRA 03,0	3 000	0–35	418	193	98	74	20	8,4
KRA 03,2	3 200	25–50	410	245	76	75	22	15
KRA 04,5	4 500	36–60	430	263	86	78	25	21
KRA 05,0	5 000	0–52	450	240	105	80	22	24
KRA	8 000	40–80	620	290	117	84	25	35,3

08,0								
KRA 12,0	12 000	50–90	730	410	112	80	25	57,1

Opis

Mechanizm wstępnego zaciskania zapobiega ześlizgiwaniu się uchwytu podczas podnoszenia i opuszczania ładunku.

Uchwyt jest samozaciskowy: siła chwytająca rośnie z ciężarem ładunku. Dlatego zbyt lekki ładunek (poniżej 10% DOR) może się wysunąć.

Do dłuższych blach można użyć dwucięgnowego zawiesia łańcuchowego, bez konieczności stosowania trawersu.

Udźwig uchwytu (DOR) zmniejsza się zależnie od kąta podnoszenia. Wartości procentowe pokazuje schemat poniżej.

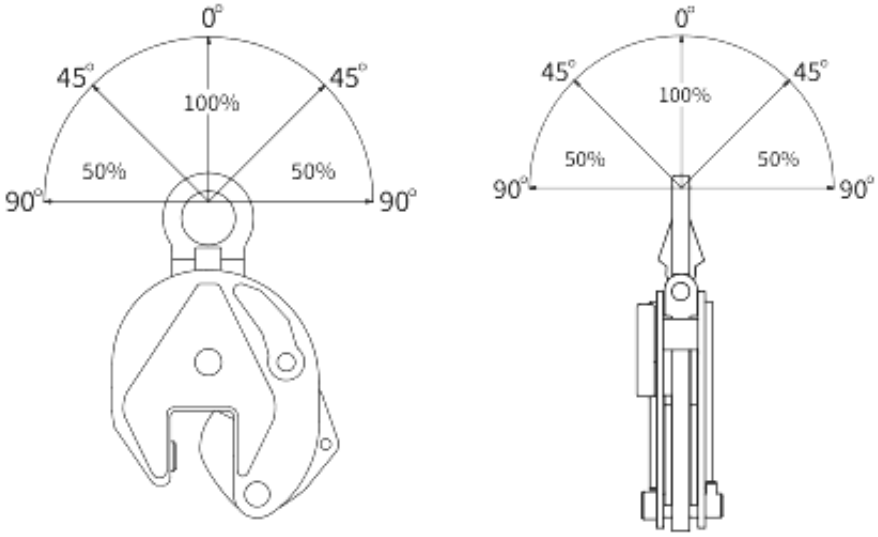

Dostępne warianty

Typ: KRA 00,5, KRA 00,8, KRA 01,0, KRA 01,6, KRA 02,0, KRA 03,0, KRA 03,2, KRA 04,5, KRA 05,0, KRA 08,0, KRA 12,0

Dokumenty do pobrania

- KRA - INSTRUKCJA - Instrukcja użytkowania uchwytu typu KRA - kliknij na linku (napisany wersalikami) powyżej, lub poniżej (Pliki do pobrania), by pobrać plik pdf z instrukcją.

Strona produktu: https://sklep.dzwignice.com/402-kra-uchwyt-do-przenoszenia-blach-w-pozycji-pionowej.html