

ZGL - Uchwyt do beczek

Indeks	**ZUMZGL**

Samozaciskowy uchwyt ZGL do beczek stalowych z kołnierzem w pozycji pionowej. Udźwig 500 kg, zakres chwytania 0–17 mm.

Opis

ZGL – uchwyt do beczek

Samozaciskowy uchwyt do beczek stalowych z kołnierzem w pozycji pionowej.

- Udźwig (DOR): 500 kg
- Zakres chwytania: 0–17 mm
- Do bezpiecznego podnoszenia i przenoszenia beczek stalowych z kołnierzem w pozycji pionowej
- Beczki nieuszczelnione lub wypełnione bez pokrywy: zestawy podwójne lub potrójne z zawiesiami
- Minimalny ciężar podnoszonego ładunku: 20% DOR
- Wykonany zgodnie z dyrektywą maszynową 2006/42/WE, spełnia wymagania normy EN 13155. Oznakowanie CE, załączona deklaracja zgodności

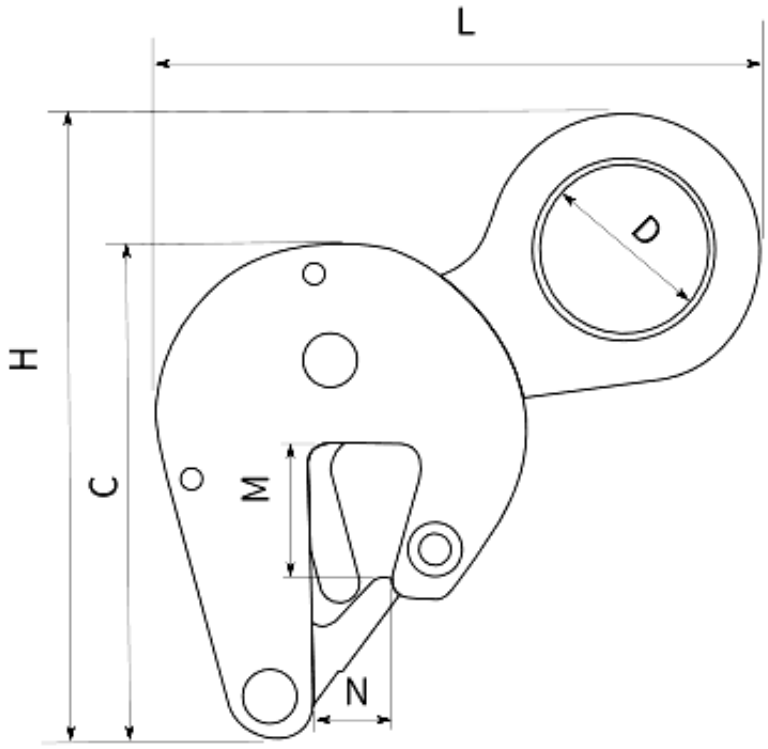

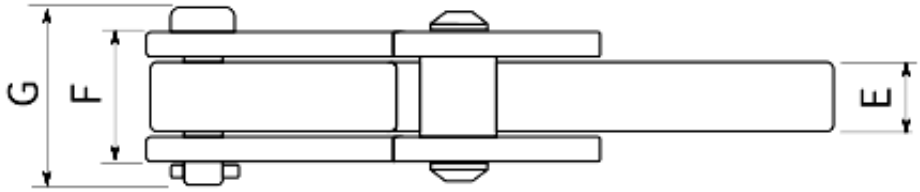

Typ	DOR [kg]	Zakres chwytania [mm]	H [mm]	C [mm]	L [mm]	D [mm]	E [mm]	F [mm]	G [mm]	M [mm]	N [mm]	Masa [kg]
ZGL 0,5	500	0–17	150	125	150	39	15,5	28	42	35	21	1,4

Opis

Uchwyt jest samozaciskowy: siła chwytająca rośnie z ciężarem ładunku. Dlatego zbyt lekki ładunek (poniżej 20% DOR) może się wysunąć.

Dla beczek nieuszczelnionych lub wypełnionych bez pokrywy używaj uchwytów z zawiesiami w zestawach podwójnych lub potrójnych.

Udźwig uchwytu (DOR) zmniejsza się zależnie od kąta podnoszenia. Zakres kątów (0°, 30°, 45°) pokazuje wykres poniżej.

Cechowanie: znak wytwórcy, znak CE, udźwig, numer fabryczny, rok produkcji.

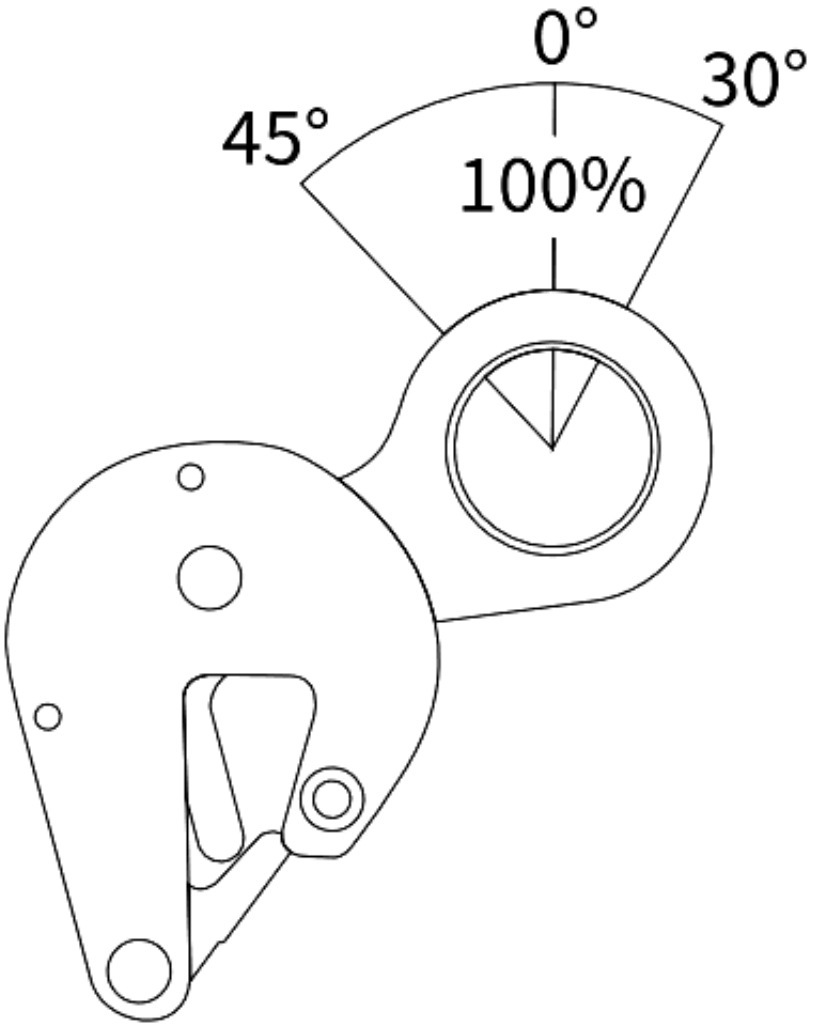

Dostępne warianty

Typ: ZGL 0,5

Strona produktu: https://sklep.dzwignice.com/401-kappa-uchwyt-do-transportu-beczek-stalowych-w-pozycji-pionowej.html