

ZBI - Uchwyt do beczek

Indeks	**ZUMZBI0.6**

Uchwyt ZBI do beczek stalowych z kołnierzem w pozycji pionowej. Długie ramiona pozwalają ustawiać beczki blisko siebie, np. na paletach. Udźwig 600 kg.

Opis

ZBI – uchwyt do beczek

Uchwyt do beczek stalowych z kołnierzem w pozycji pionowej, z długimi ramionami.

- Udźwig (DOR): 600 kg
- Do bezpiecznego podnoszenia i przenoszenia beczek stalowych z kołnierzem w pozycji pionowej
- Podczas podnoszenia zaciska się na kołnierzu, na krawędzi beczki
- Możliwa praca z zawiesiami potrójnymi lub poczwórnymi (3–4 beczki jednocześnie)
- Wykonany zgodnie z dyrektywą maszynową 2006/42/WE, spełnia wymagania normy EN 13155. Oznakowanie CE, załączona deklaracja zgodności

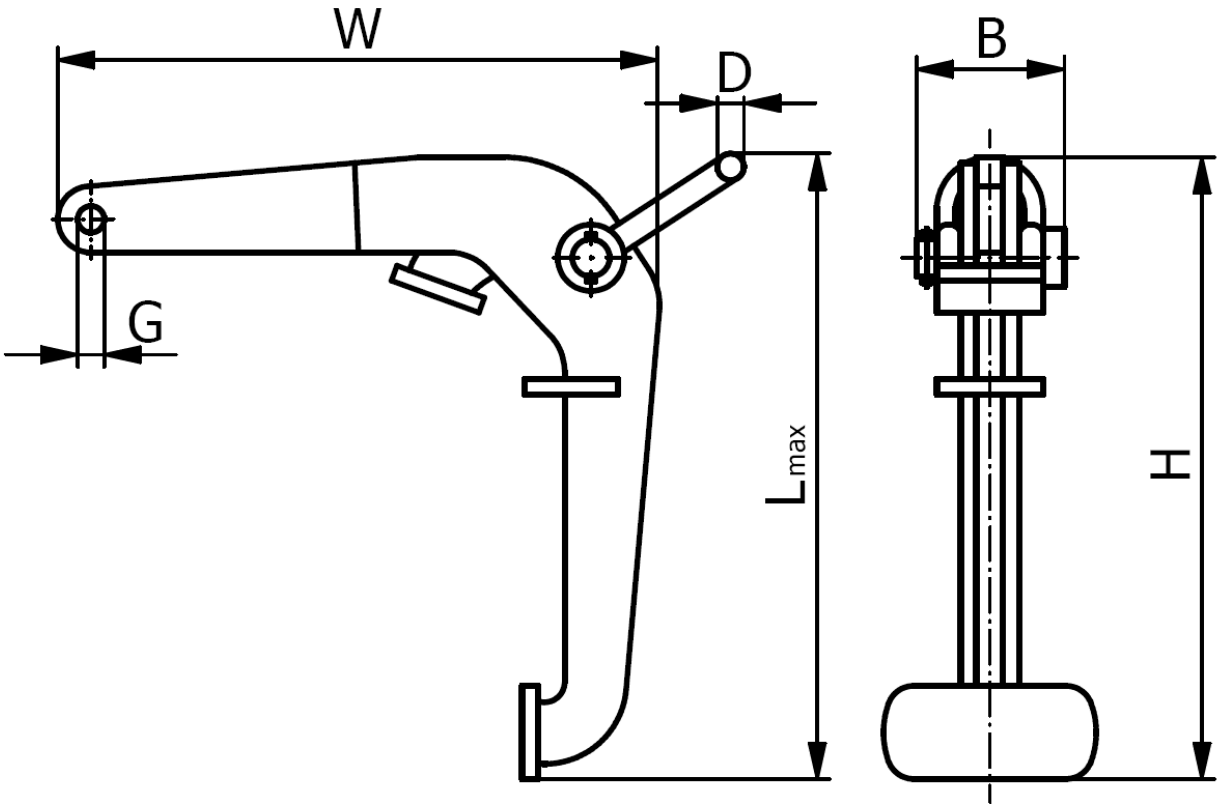

Typ	DOR [kg]	B [mm]	D [mm]	G [mm]	L max [mm]	W [mm]	Masa [kg]
ZBI 0,6	600	107	10	16	570	410	6,7

Opis

Długie ramiona uchwytu sprawiają, że środek ciężkości ładunku znajduje się w pobliżu osi działania siły podnoszącej.

Mała wymagana przestrzeń manewrowa i niewielki przechył beczki podczas podnoszenia sprawiają, że uchwyt nadaje się do ciasnego upakowania beczek, np. na paletach.

Uchwyt można stosować z zawiesiami potrójnymi lub poczwórnymi, aby podnosić jednocześnie trzy albo cztery beczki.

Cechowanie: znak wytwórcy, znak CE, udźwig, numer fabryczny, rok produkcji.

Dostępne warianty

Typ: ZBI 0,6

Strona produktu: https://sklep.dzwignice.com/400-zbi-uchwyt-do-transportu-beczek-stalowych-w-pozycji-pionowej.html