

Hak sortowniczy kl.8 SE

Indeks	**ZAH SE**

Hak sortowniczy klasy 8 z końcówką ułatwiającą sortowanie. DOR 2 t na szpicu i 6,8 t w podstawie haka, wymiary w tabeli.

Opis

Hak sortowniczy SE klasy 8 wg PN-EN 1677-1

- Hak z końcówką ułatwiającą sortowanie.
- DOR na końcu haka (na szpicu) wynosi 2 t, a w podstawie haka (na dnie) 6,8 t.
- Klasa 8, wykonany zgodnie z normą PN-EN 1677-1.
- Współczynnik bezpieczeństwa 4:1.
- Każda sztuka sprawdzona obciążeniem próbnym 2,5 × DOR.
- Każda sztuka sprawdzona defektoskopią magnetyczno-proszkową (MPI).
- Próbki z każdej partii wytrzymują 20 000 cykli obciążenia 1,5 × DOR.
- Temperatura pracy z pełnym DOR: od −40 do +200 °C.
- Lakierowany proszkowo na czerwono (RAL 3020).
- Cechowanie: typ, klasa, numer partii, znak producenta, znak CE.

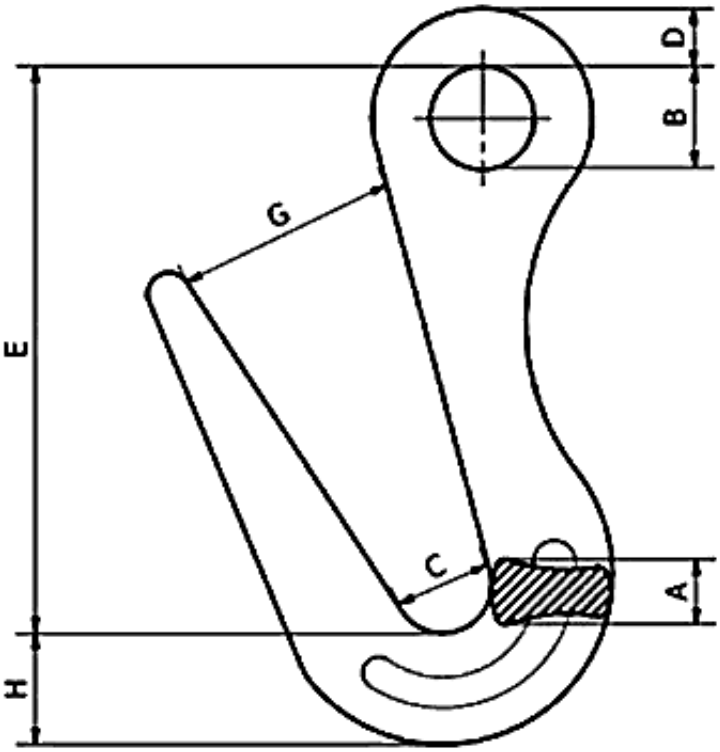

DOR [t]	E [mm]	B [mm]	C [mm]	D [mm]	A [mm]	G [mm]	H [mm]	Masa [kg]
2	185	34	32	20	38	69	52	3,15

DOR (WLL) – dopuszczalne obciążenie robocze.

Dostępne warianty

DOR[t]: 2

Dokumenty do pobrania

- HAK SORTOWNICZY INSTRUKCJA - Instrukcja użytkowania haków sortowniczych - kliknij na linku powyżej (napisany wersalikami) lub poniżej (Pliki do pobrania) by pobrać i zapisać plik pdf.

Strona produktu: https://sklep.dzwignice.com/393-hak-sortowniczy.html