Hak GHW



Indeks	**ZUPGHW**

Hak widłowy GHW do przenoszenia pakietów blach w poziomie. Stosowany parami, kąt rozwarcia cięgien zawiesia 30–45°. Udźwig 1,4–4,0 t.

Opis

Hak widłowy GHW do podnoszenia pakietów blach klasy 10 wg PN-EN 1677-1

- Wykonany wg PN-EN 1677-1, klasa 10, podwyższona wytrzymałość.
- Przeznaczony do przenoszenia w poziomie pojedynczych lub związanych pakietów blach oraz dużych powierzchni.
- Stosuje się wyłącznie w parach.
- Dopuszczony kąt rozwarcia cięgien zawiesia od 30° do 45° (odchylenie cięgien od pionu 15–22,5°).
- Współczynnik bezpieczeństwa 4:1.
- Każda sztuka sprawdzona obciążeniem próbnym 2,5 × DOR.
- Próbki z każdej partii wytrzymują 20 000 cykli obciążenia 1,5 × DOR.
- Temperatura pracy z pełnym DOR: od −20 do +200 °C.
- Oznakowanie CE i deklaracja zgodności.
- Wyprodukowano w Unii Europejskiej.
- Cechowanie: znak producenta, H16/cecha certyfikatu DGUV, znak CE, rozmiar, klasa, numer partii.

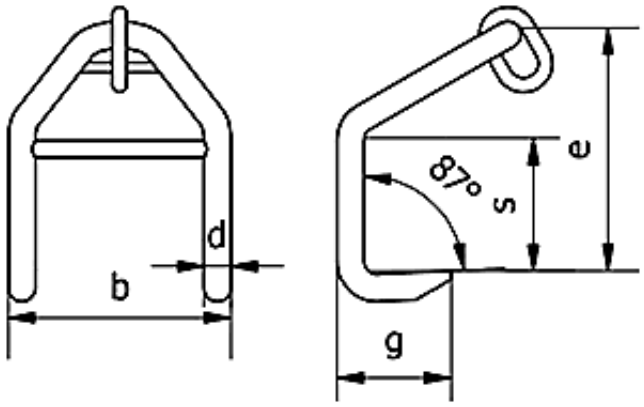

DOR [t]	e [mm]	s [mm]	b [mm]	g [mm]	d [mm]	Do stosowania z ogniwami	Masa [kg]
1,4	203	100	190	65	23	BW 13	2,84
2,5	300	150	254	100	30	BW 16	7,25
4,0	402	200	380	130	40	BW 22	16,00

DOR (WLL) – dopuszczalne obciążenie robocze.

Dostępne warianty

DOR[t]: 1,4, 2,5, 4,0

Strona produktu: https://sklep.dzwignice.com/387-hak-ghw.html