Hak BWW



Indeks	**ZUPBWW**

Hak do przenoszenia pojedynczych i związanych pakietów blach oraz płyt metalowych, zalecany w układzie 3-cięgnowym. Udźwig 2,5–19 t. Wymiary w tabeli.

Opis

Hak do podnoszenia blach BWW klasy 10 wg PN-EN 1677-1

- Wykonany wg PN-EN 1677-1, klasa 10, podwyższona wytrzymałość.
- Do przenoszenia pojedynczych oraz związanych pakietów blach i płyt metalowych.
- Zalecany układ 3-cięgnowy, kąt rozwarcia cięgien 15–30°.
- Współczynnik bezpieczeństwa 4:1.
- Każda sztuka sprawdzona obciążeniem próbnym 2,5 × DOR.
- Próbki z każdej partii wytrzymują 20 000 cykli obciążenia 1,5 × DOR.
- Temperatura pracy z pełnym DOR: od −20 do +200 °C.
- Oznakowanie CE i deklaracja zgodności.

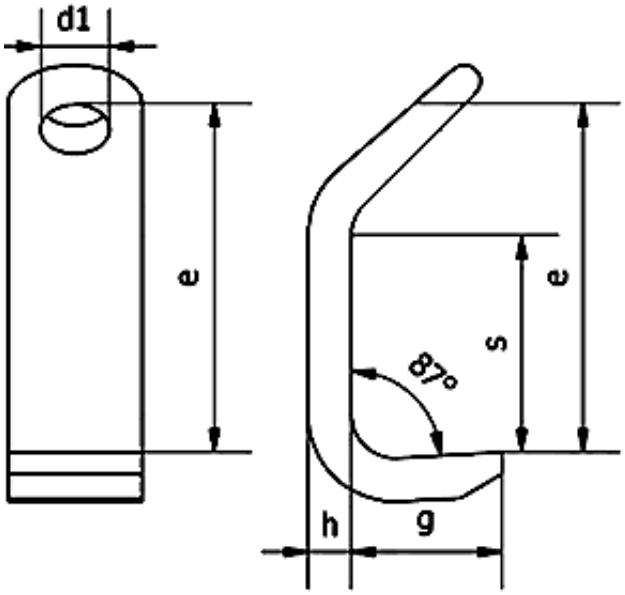

DOR [t]	e [mm]	s [mm]	b [mm]	h [mm]	d1 [mm]	g [mm]	Masa [kg]
2,5	131	80	50	15	28	55	1,5
4,0	170	100	70	20	36	65	2,8
6,7	209	130	80	25	40	90	5,3
10,0	263	160	100	30	50	110	10,5
16,0	306	185	120	40	60	130	17,5
19,0	368	220	140	50	75	150	30,5

DOR (WLL) – dopuszczalne obciążenie robocze.

Dostępne warianty

DOR[t]: 2,5, 4,0, 6,7, 10,0, 16,0, 19,0

Strona produktu: https://sklep.dzwignice.com/386-hak-bww.html