Ogniwo zbiorcze powiększone VMW



Indeks	**ZAO VMW**

Ogniwo zbiorcze powiększone VMW klasy 10 do zawiesi łańcuchowych 3- i 4-cięgnowych oraz linowych, DOR od 4,2 do 40 t. Większe wnętrze niż VW – do większych haków suwnicowych.

Opis

Ogniwo zbiorcze powiększone VMW klasy 10 wg PN-EN 1677-4

- Zestaw ogniwa głównego powiększonego MW i dwóch ogniw pośrednich do zawiesi łańcuchowych trzy- i czterocięgnowych oraz do zawiesi linowych.
- Większe wymiary wewnętrzne niż w ogniwie zbiorczym VW – pasuje do haków suwnicowych o większych rozmiarach i do haków specjalnych.
- Klasa 10 wg PN-EN 1677-4, podwyższona wytrzymałość.
- Współczynnik bezpieczeństwa 4:1.
- Każda sztuka sprawdzona obciążeniem próbnym 2,5 × DOR.
- Próbki z każdej partii wytrzymują 20 000 cykli obciążenia 1,5 × DOR.
- Temperatura pracy z pełnym DOR: od −20 do +200 °C.
- Oznakowanie CE, załączona deklaracja zgodności.

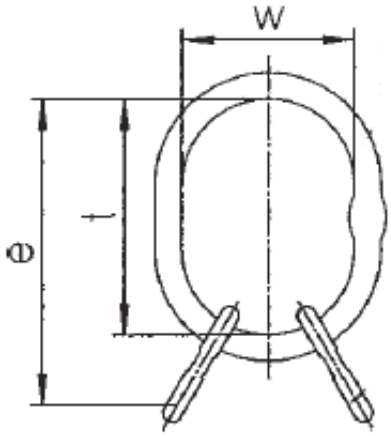

DOR [t]	Składa się z	Hak pojedynczy DIN 15401 nr	Hak podwójny DIN 15402 nr	e [mm]	t [mm]	w [mm]	Masa [kg]
4,2	MW 18 + 2 BW 13	6	8	214	160	95	1,43
6,6	MW 22 + 2 BW 16	10	12	240	170	105	2,46
10,1	MW 26 + 2 BW 20	10	12	275	190	110	4,01
15,7	MW 32 + 2 BW 22	12	16	345	230	130	7,10
21,2	MW 36 + 2 BW 26	20	25	415	275	150	11,30
34,1	MW 56 + 2	50	63	500	350	250	28,30

	BW 32						
40,0	MW 56 + 2 BW 36	50	63	520	350	250	30,22

DOR (WLL) – dopuszczalne obciążenie robocze.

Dostępne warianty

DOR[t]: 4,2, 6,6, 10,1, 15,7, 21,2, 34,1, 40,0

Dokumenty do pobrania

- OGNIWO ZAWIESIOWE INSTRUKCJA - Instrukcja użytkowania ogniw zawiesiowych - kliknij na linku (napisany wersalikami) powyżej, lub poniżej (Pliki do pobrania), by pobrać i zapisać plik w formacie pdf.

Strona produktu: https://sklep.dzwignice.com/383-ogniwo-zbiorcze-powiekszone-vmw.html