Ogniwo zbiorcze VW



Indeks	**ZAO VW**

Ogniwo zbiorcze VW klasy 10 do zawiesi łańcuchowych 3- i 4-cięgnowych oraz do zawiesi linowych, DOR od 2,3 do 85 t. Zestaw ogniwa głównego AW i dwóch ogniw pośrednich BW.

Opis

Ogniwo zbiorcze VW klasy 10 wg PN-EN 1677-4

- Zestaw ogniwa głównego i dwóch ogniw pośrednich do zawiesi łańcuchowych trzy- i czterocięgnowych oraz do zawiesi linowych.
- Klasa 10 wg PN-EN 1677-4, podwyższona wytrzymałość.
- Współczynnik bezpieczeństwa 4:1.
- Każda sztuka sprawdzona obciążeniem próbnym 2,5 × DOR.
- Próbki z każdej partii wytrzymują 20 000 cykli obciążenia 1,5 × DOR.
- Temperatura pracy z pełnym DOR: od −20 do +200 °C.
- Oznakowanie CE, załączona deklaracja zgodności.

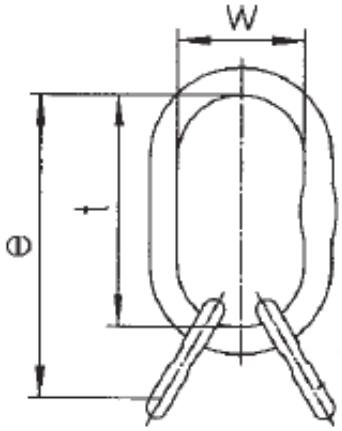

DOR [t]	Składa się z	Hak pojedynczy DIN 15401 nr	Hak podwójny DIN 15402 nr	e [mm]	t [mm]	w [mm]	Masa [kg]
2,3	AW 13 + 2 BW 10	2,5	4	154	110	60	0,52
4,2	AW 18 + 2 BW 13	5	6	189	135	75	1,30
7,6	AW 22 + 2 BW 16	6	8	230	160	90	2,32
9,6	AW 26 + 2 BW 20	8	10	265	180	100	3,82
14,0	AW 32 + 2 BW 22	10	12	315	200	110	6,46
21,2	AW 36 + 2 BW 26	16	20	400	260	140	10,06
34,1	AW 50 + 2	32	40	500	350	190	22,62

	BW 32						
40,0	AW 50 + 2 BW 36	32	40	520	350	190	24,54
54,0	AW 56 + 2 BW 40	32	40	570	400	200	37,60
85,0	AW 72 + 2 BW 50	50	63	660	460	250	66,60

DOR (WLL) – dopuszczalne obciążenie robocze.

Dostępne warianty

DOR[t]: 2,3, 4,2, 7,6, 9,6, 14,0, 21,2, 34,1, 40,0, 54,0, 85,0

Dokumenty do pobrania

- OGNIWO ZAWIESIOWE INSTRUKCJA - Instrukcja użytkowania ogniw zawiesiowych - kliknij na linku (napisany wersalikami) powyżej, lub poniżej (Pliki do pobrania), by pobrać i zapisać plik w formacie pdf.

Strona produktu: https://sklep.dzwignice.com/382-ogniwo-zbiorcze-vw.html