

Punkt mocujacy AOW

Indeks	**ZAP AOW**

Uchwyt do przyspawania na częściach maszyn itp. Ucho uchylne do podczepiania haków i mocowania. Posiada sprężynę blokującą opadanie ogniwa. Może być obciążany we wszystkich kierunkach. Udźwig WLL w zakresie: 1,12t ÷ 20,0t. Typoszereg i wymiary w tabeli.

Opis

AOW - Uchwyt do przyspawania

Ucho uchylne ze sprężyną blokującą opadanie ogniwa.
Materiał wykonania w klasie 8.
Ogniwo wykonane ze stali stopowej, korpus ze stali węglowej. S355J2.
Współczynnik bezpieczeństwa: 4:1 .
Zakres temperatura pracy od -20ºC do +200ºC.
Do przyspawania na częściach maszyn lub ciężarówki itp.
Idealny do podczepiania haków i mocowania lub podnoszenia.
Może być obciążany we wszystkich kierunkach.
Zwracać uwagę na spawy mocujące.
Cechowanie: DOR, typ, klasa, numer partii, znak producenta, znak CE

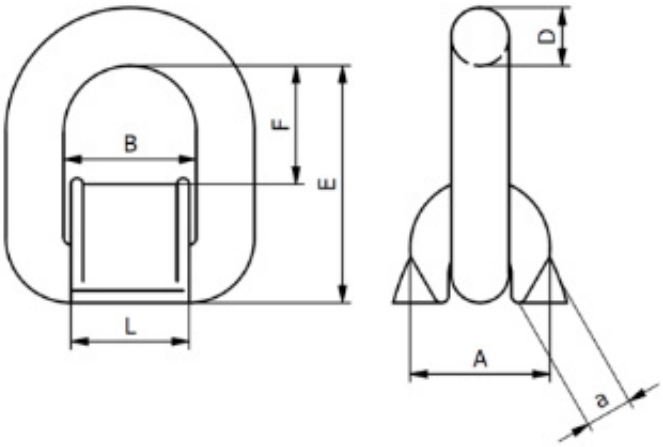

TYP	WLL [t]	MBL (kN)	E mm	D mm	F mm	B mm	A mm	L mm	Masa [kg]	Spoina a_{min} [mm]
AOW 6	**1,12**	43,9	65	13,5	37	40	38	37	0,40	10
AOW 8	**2,0**	78,5	73	14,5	44	42	39	40	0,45	12
AOW 10	**3,15**	124,0	80	17,5	43	45	42	44	0,65	14
AOW 13	**5,3**	208,0	96	23,5	52	55	59	49	1,45	18

AOW 16	**8,0**	314,0	120	28,5	62	70	69	66	2,45	22
AOW 22	**15,0**	588,0	155	35	86	96	88	88	5,35	30
AOW 25	**20,0**		255	41	150	148	125	123	14,9	35

WLL – Dopuszczalne obciążenie robocze, MBL – Minimalna siła zrywająca

sposób mocowania		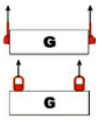	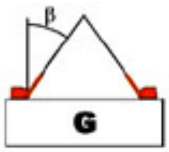		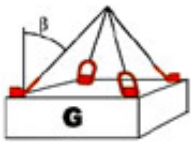	
Ilość cięgien	1	2	2		3 i 4	
Kąt pochylenia cięgna	0°	0°	0°-45°	45°-60°	0°-45°	45°-60°
Współczynnik nośności	1	2	1,4	1	2,1	1,5

Uwaga : *Element do którego będą przyspawane uchwyty, powinien być sprawdzony pod względem wytrzymałości na dane obciążenie****.***

Dostępne warianty

TYP: AOW 6, AOW 8, AOW 10, AOW 13, AOW 16, AOW 22, AOW 25

Dokumenty do pobrania

- AOW - INSTRUKCJA - Instrukcja użytkowania uchwytu do przyspawania typu AOW kl. 8 - kliknij na linku by pobrać pdf (napisany wersalikami) lub poniżej (Pliki do pobrania).

Strona produktu: https://sklep.dzwignice.com/38-punkt-mocujacy-aow.html