

Zestaw zbiorczy VXKW-1

Indeks	**ZAO VXKW1-**

Zestaw zbiorczy VXKW 1 pewag klasy 10 do zawiesi łańcuchowych 1-cięgnowych. DOR 1–10 t, wymiary i masy w tabeli.

Opis

Zestaw zbiorczy VXKW 1 pewag klasy 10

- Zintegrowane ogniwo z łącznikiem i skracaczem do zawiesi łańcuchowych 1-cięgnowych, ze skracaniem długości cięgna.
- Wykonany zgodnie z PN-EN 1677-4, klasa 10, o podwyższonej wytrzymałości.
- Spełnia wymagania dyrektywy maszynowej 2006/42/WE, znak CE.
- Współczynnik bezpieczeństwa 4:1.
- Obciążenie próbne 2,5 × DOR.
- Test zmęczeniowy: 20 000 cykli przy 1,5 × DOR.
- Zabezpieczony antykorozyjnie, lakier pomarańczowy.
- Wyprodukowany w Unii Europejskiej.
- Cechowanie: znak producenta, cecha certyfikatu DGUV (H16), znak CE, rozmiar, klasa, numer partii.

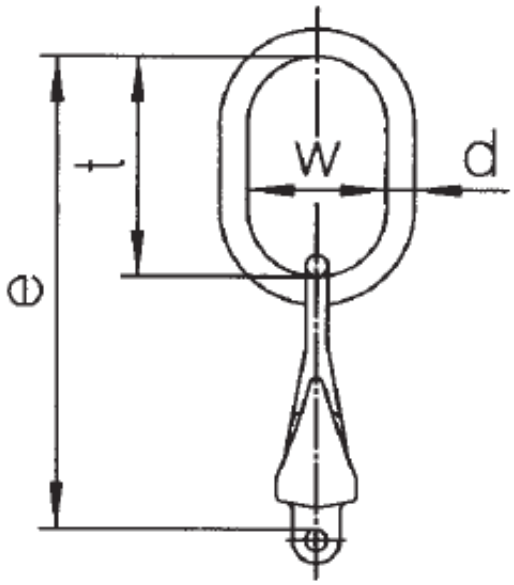

DOR [t]	Dla łańcucha Ø [mm]	Hak pojedynczy DIN 15401 nr	Hak podwójny DIN 15402 nr	e [mm]	d [mm]	t [mm]	w [mm]	Masa [kg]
1	5	1,6	2,5	164	10	80	50	0,38
1,4	6	2,5	4	194	13	110	60	0,58
1,9	7	2,5	4	232	13	110	60	1,00
2,5	8	2,5	4	232	16	110	60	1,21
4	10	5	6	294	19	135	75	2,27
6,7	13	6	8	363	23	160	90	4,50

10	16	8	10	413	27	180	100	7,38

DOR (WLL) – dopuszczalne obciążenie robocze.

Dostępne warianty

DOR[t]: 1, 1,4, 1,9, 2,5, 4, 6,7, 10

Dokumenty do pobrania

- OGNIWO ZAWIESIOWE INSTRUKCJA - Instrukcja użytkowania ogniw zawiesiowych - kliknij na linku (napisany wersalikami) powyżej, lub poniżej (Pliki do pobrania), by pobrać i zapisać plik w formacie pdf.

Strona produktu: https://sklep.dzwignice.com/378-zestaw-zbiorczy-vxkw-1.html