Zestaw zbiorczy VXKW-4



Indeks	**ZAO VXKW4-**

Zestaw zbiorczy VXKW 4 pewag klasy 10 do zawiesi łańcuchowych 4-cięgnowych. DOR 2–21,2 t, wymiary i masy w tabeli.

Opis

Zestaw zbiorczy VXKW 4 pewag klasy 10

- Zintegrowane ogniwo z łącznikami i skracaczami do zawiesi łańcuchowych 4-cięgnowych, ze skracaniem długości cięgien.
- Wykonany zgodnie z PN-EN 1677-4, klasa 10, o podwyższonej wytrzymałości.
- Spełnia wymagania dyrektywy maszynowej 2006/42/WE, znak CE.
- Współczynnik bezpieczeństwa 4:1.
- Obciążenie próbne 2,5 × DOR.
- Test zmęczeniowy: 20 000 cykli przy 1,5 × DOR.
- Zabezpieczony antykorozyjnie, lakier pomarańczowy.
- Wyprodukowany w Unii Europejskiej.
- Cechowanie: znak producenta, cecha certyfikatu DGUV (H16), znak CE, rozmiar, klasa, numer partii.

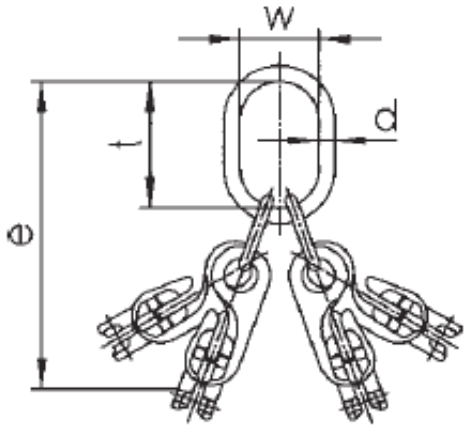

DOR [t]		Dla łańcucha Ø [mm]	Hak pojedynczy DIN 15401 nr	Hak podwójny DIN 15402 nr	e [mm]	d [mm]	t [mm]	w [mm]	Masa [kg]
0-45°	45-60°								
2	1,5	5	2,5	4	238	13	110	60	1,43
3	2,12	6	5	6	273	19	135	75	2,17
4	2,8	7	6	8	352	23	160	90	4,99
5,3	3,75	8	6	8	352	23	160	90	5,05
8	6	10	8	10	424	27	180	100	8,88
14	10	13	10	12	518	33	200	110	17,50
21,2	15	16	16	20	633	36	260	140	29,74

DOR (WLL) – dopuszczalne obciążenie robocze.

Dostępne warianty

Wybierz udźwig: 2, 3, 4, 5,3, 8, 14, 21,2

Dokumenty do pobrania

- OGNIWO ZAWIESIOWE INSTRUKCJA - Instrukcja użytkowania ogniw zawiesiowych - kliknij na linku (napisany wersalikami) powyżej, lub poniżej (Pliki do pobrania), by pobrać i zapisać plik w formacie pdf.

Strona produktu: https://sklep.dzwignice.com/377-zestaw-zbiorczy-vxkw-4.html