Ogniwo główne AW

Indeks	**ZAO A8W**

Ogniwo główne AW klasy 10 do zawiesi łańcuchowych jedno- i dwucięgnowych, DOR od 1,4 do 64 t. Współczynnik bezpieczeństwa 4:1, wymiary i masy w tabeli.

Opis

Ogniwo główne AW klasy 10 wg PN-EN 1677-4

- Do zawiesi łańcuchowych jedno- i dwucięgnowych; może być też ogniwem kończącym.
- Klasa 10 wg PN-EN 1677-4, podwyższona wytrzymałość.
- Współczynnik bezpieczeństwa 4:1.
- Każda sztuka sprawdzona obciążeniem próbnym 2,5 × DOR.
- Próbki z każdej partii wytrzymują 20 000 cykli obciążenia 1,5 × DOR.
- Temperatura pracy z pełnym DOR: od −20 do +200 °C.
- Spełnia wymagania dyrektywy maszynowej 2006/42/WE. Oznakowanie CE, załączona deklaracja zgodności.
- Cechowanie: znak producenta, cecha certyfikatu DGUV (H16), znak CE, rozmiar, klasa, numer partii.

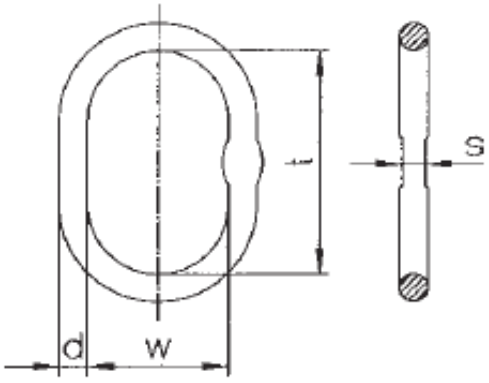

DOR [t]	Hak pojedynczy DIN 15401 nr	Hak podwójny DIN 15402 nr	Zawiesia 1-cięgnowe [mm]	Zawiesia 2-cięgnowe [mm]	D [mm]	T [mm]	W [mm]	S [mm]	Masa [kg]
1,4	1,6	2,5	5	5	10	80	50	10	0,14
2,3	2,5	4	6+7	6	13	110	60	10	0,34
3,5	2,5	4	8	7	16	110	60	14	0,53
5,0	5	6	10	8	19	135	75	14	0,92
7,6	6	8	13	10	23	160	90	17	1,60
10,0	8	10	16	13	27	180	100	20	2,46
14,0	10	12	19	16	33	200	110	26	4,14
25,1	16	20	22	19	36	260	140	29	6,22
30,8	25	32	26	22	45	340	180	-	12,82
40,0	32	40	32	26	50	350	190	43	16,55

64,0	32	40	-	32	60	400	200	-	22

DOR (WLL) – dopuszczalne obciążenie robocze.

Dostępne warianty

Wybierz udźwig: 1,40t, 2,30t, 3,50t, 5,00t, 7,60t, 10,0t, 14,0t, 25,1t, 30,8t, 40,0t, 64,0t, 85,0t

Dokumenty do pobrania

- OGNIWO ZAWIESIOWE INSTRUKCJA - Instrukcja użytkowania ogniw zawiesiowych - kliknij na linku (napisany wersalikami) powyżej, lub poniżej (Pliki do pobrania), by pobrać i zapisać plik w formacie pdf.

Strona produktu: https://sklep.dzwignice.com/373-ogniwo-glowne-a8w.html