

GDA - Zawiesie do kręgów betonowych

Indeks	**ZK 3ZLGAM**

Zawiesie GDA do betonowych kręgów i rur studziennych: komplet trzech uchwytów na zawiesiu łańcuchowym, do rozładunku, przenoszenia i montażu. DOR 2,1, 3 lub 4 t.

Opis

GDA – zawiesie do kręgów betonowych

Zawiesie do podnoszenia i przenoszenia w pionie betonowych rur i kręgów studziennych o przekroju okrągłym. Przydaje się przy montażu studzienek rewizyjnych na rurociągach kanalizacyjnych. Komplet to trzy uchwyty GDA BZ na zawiesiu łańcuchowym trzycięgnowym.

- Udźwig (DOR) kompletu: 2100–4000 kg
- Zakres chwytania (grubość ścianki): 40–220 mm
- Wyłącznie do pracy w zestawach potrójnych z zawiesiami łańcuchowymi
- Rękojeści na każdym z trzech uchwytów
- Zęby z twardego materiału rysują powierzchnię betonu
- Minimalny ciężar podnoszonego ładunku: 10% DOR
- Kąt między cięgnami zawiesia: 20°–90°
- Temperatura pracy: od −20 do +100 °C
- Maksymalna liczba cykli roboczych: 16 000
- Każdy uchwyt przechodzi próbę wytrzymałości zgodnie z załącznikiem do PN-EN 13155
- Wykonany zgodnie z dyrektywą maszynową 2006/42/WE, spełnia wymagania normy EN 13155. Oznakowanie CE, załączona deklaracja zgodności

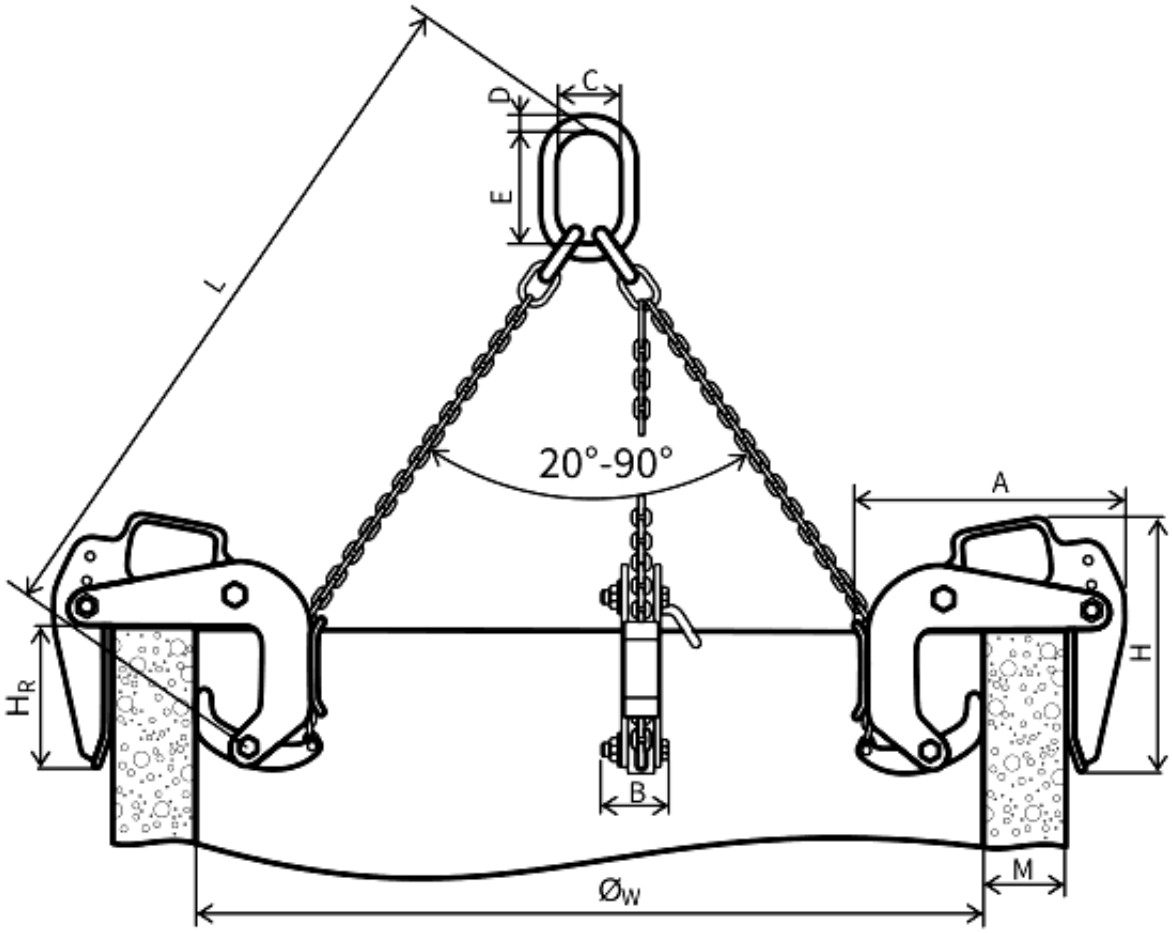

Typ	DOR* [kg]	M zakres chwytania [mm]	ØW [mm]	L [mm]	E [mm]	C [mm]	D [mm]	A [mm]	HR [mm]	H [mm]	B [mm]	Masa [kg]
GDA 2,1	2 100	40–120	2 500	2 000	160	90	22	360	220	420	53	49,5
GDA 3,0	3 000	50–180	2 500	2 000	160	90	23	470	275	470	78	87
GDA 4,0	4 000	90–220	3 000	2 500	160	90	23	470	275	480	90	95

* Podana wartość DOR odnosi się do kompletnego trójuchwytowego zawiesia, skompletowanego ze wskazanych uchwytów.

Cena dotyczy kompletu: trzech uchwytów z zawiesiem.

Opis

Rękojeści na każdym z trzech uchwytów służą do zakładania i zdejmowania zacisków oraz ułatwiają precyzyjne manewrowanie ładunkiem.

Cechowanie: znak wytwórcy, znak CE, udźwig, zakres chwytania, numer fabryczny, rok produkcji.

Dostępne warianty

Typ: GDA 2,1, GDA 3,0, GDA 4,0

Dokumenty do pobrania

- GDA 2.1-4.0 - INSTRUKCJA - Instrukcja użytkowania uchwytów do kręgów betonowych - kliknij na linku powyżej by pobrać pdf (napisany wersalikami) lub poniżej (Pliki do pobrania).
- GDA 1.5-4.0 - INSTRUKCJA - Instrukcja użytkowania uchwytów do kręgów betonowych - kliknij na linku powyżej by pobrać pdf (napisany wersalikami) lub poniżej (Pliki do pobrania).

Strona produktu: https://sklep.dzwignice.com/371-gda-zawiesia-do-kregow-betonowych.html