Hak obrotowy WS



Indeks **ZAH WS**

Typoszereg udźwigu w zakresie 2.0t ÷ 11.2t. Klasa 8. Pełne wymiary podane w tabeli.

Opis

HAKI obrotowe typ WS

PEWAG klasa 8.

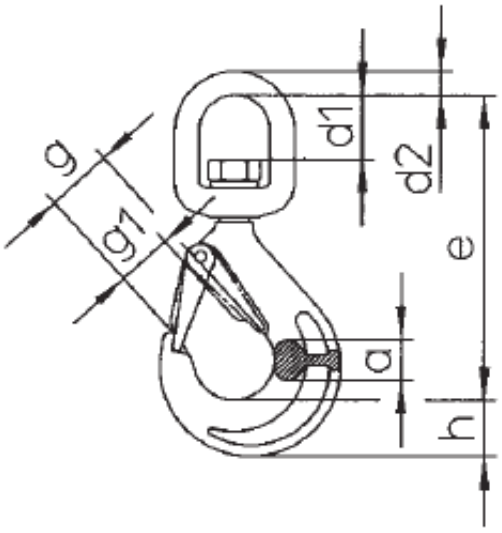

TYP	WLL [t]	Wymiary mm						kg/szt
		e	h	a	d1	d2	g1	
WS 7-8	**2,0**	149,5	28	19	33	12	26	0,8
WS 10	**3,15**	185,5	33	25	38	15	30	1,5
WS 13	**5,3**	223	40	30	40	16	38	2,5
WS 16	**8**	253	50	41	43	24	44	5,3
WS 19	**11,2**	300	63	46	50	30	57	9,7

Nie wolno obracac pod obciążeniem.

Wycofane ze sprzedaży, niniejsza karta katalogowa służy jako pomoc przy dobraniu zamiennika

Dostępne warianty

Wybierz udźwig: 2,00t, 3,15t, 5,30t

Dokumenty do pobrania

- HAK ZAWIESIOWY INSTRUKCJA - Instrukcja użytkowania haków zawiesiowych - kliknij na linku powyżej (napisany wersalikami) lub poniżej (Pliki do pobrania) by pobrać i zapisać plik pdf.

Strona produktu: https://sklep.dzwignice.com/369-hak-obrotowy-ws.html