

Hak obrotowy z automatycznym zabezpieczeniem WLHW

Indeks	**ZAH WLHW**

Hak obrotowy klasy 10 z automatycznym zabezpieczeniem, zamykanym i zatrzaskiwanym samoczynnie. Udźwig 1,4–10 t. Wymiary w tabeli.

Opis

Hak obrotowy z automatycznym zabezpieczeniem WLHW klasy 10 wg PN-EN 1677-1

- Wykonany wg PN-EN 1677-1, klasa 10, podwyższona wytrzymałość.
- Hak zamyka się i zatrzaskuje automatycznie pod obciążeniem.
- Nie może być obracany pod obciążeniem.
- Współczynnik bezpieczeństwa 4:1.
- Każda sztuka sprawdzona obciążeniem próbnym 2,5 × DOR.
- Próbki z każdej partii wytrzymują 20 000 cykli obciążenia 1,5 × DOR.
- Temperatura pracy z pełnym DOR: od −20 do +200 °C.
- Oznakowanie CE i deklaracja zgodności.

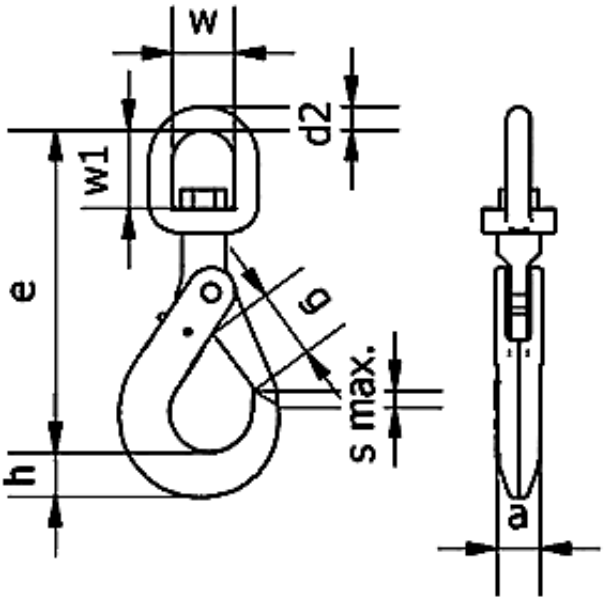

DOR [t]	e [mm]	h [mm]	a [mm]	w [mm]	w1 [mm]	d2 [mm]	g [mm]	s max [mm]	Masa [kg]
1,4	161	20	17	35	36	12	28	1	1,20
2,5	182	26	20	35	36	12	34	1	1,54
4,0	218	30	29	42	41	16	45	1	2,14
6,7	269	40	35	49	47	20	52	1,50	4,42
10,0	319	50	41	60	60	24	60	2	7,34

DOR (WLL) – dopuszczalne obciążenie robocze.

Dostępne warianty

DOR[t]: 1,4, 2,5, 4,0, 6,7, 10,0

Dokumenty do pobrania

- HAK ZAWIESIOWY INSTRUKCJA - Instrukcja użytkowania haków zawiesiowych - kliknij na linku powyżej (napisany wersalikami) lub poniżej (Pliki do pobrania) by pobrać i zapisać plik pdf.

Strona produktu: https://sklep.dzwignice.com/368-hak-obrotowy-z-automatycznym-zabezpieczeniem-wlhw.html