Hak kontenerowy FW



Indeks	**ZAH FW**

Hak kontenerowy klasy 10 o udźwigu 2,5–16 t, stosowany głównie do kontenerów. Wymiary w tabeli.

Opis

Hak kontenerowy FW klasy 10 wg PN-EN 1677-1

- Wykonany wg PN-EN 1677-1, klasa 10, podwyższona wytrzymałość.
- Do zastosowań, w których gardziel haka HSW jest zbyt wąska – głównie do kontenerów.
- Hak bez zabezpieczenia: przed użyciem sprawdź, czy haki bez zabezpieczenia są dozwolone w danym zastosowaniu.
- Współczynnik bezpieczeństwa 4:1.
- Każda sztuka sprawdzona obciążeniem próbnym 2,5 × DOR.
- Próbki z każdej partii wytrzymują 20 000 cykli obciążenia 1,5 × DOR.
- Temperatura pracy z pełnym DOR: od −20 do +200 °C.
- Oznakowanie CE i deklaracja zgodności.

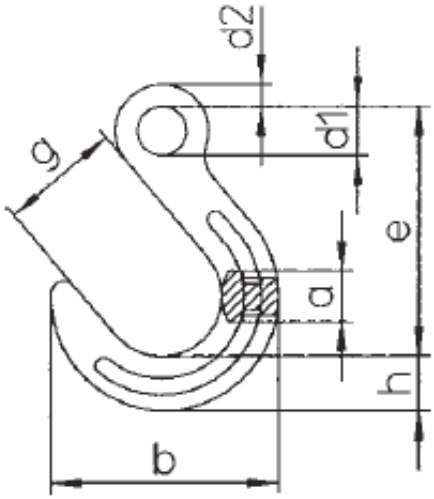

DOR [t]	e [mm]	h [mm]	a [mm]	d1 [mm]	d2 [mm]	g [mm]	b [mm]	Masa [kg]
2,5	131	29	25	24	11	64	118	0,94
4,0	158	35	32	31	14	76	143	1,62
6,7	190	42	40	39	17	89	170	3,24
10,0	224	50	46	47	22	102	200	5,65
16,0	260	61	54	56	28	114	231	9,20

DOR (WLL) – dopuszczalne obciążenie robocze.

Dostępne warianty

Wybierz udźwig: 2,50t, 4,00t, 6,70t, 10,0t, 16,0t, 19,0t, 26,5t, 40,0t

Dokumenty do pobrania

- HAK KONTENEROWY INSTRUKCJA - Instrukcja użytkowania haków kontenerowych - kliknij na linku powyżej (napisany wersalikami) lub poniżej (Pliki do pobrania) by pobrać i zapisać plik pdf.

Strona produktu: https://sklep.dzwignice.com/366-hak-kontenerowy-fw.html