Hak łańcuchowy kontenerowy KFW



Indeks **ZAH KFW0**

Hak łańcuchowy kontenerowy KFW klasy 10 do kontenerów, używany bez ogniwa pośredniego i łączącego. DOR 1,9–6,7 t, wymiary i masy w tabeli.

Opis

Hak łańcuchowy kontenerowy KFW klasy 10

- Wykonany zgodnie z normą PN-EN 1677-1, klasa 10 (podwyższona wytrzymałość).
- Do kontenerów i wszędzie tam, gdzie gardziel haka KHSW jest za wąska.
- Hak bez zabezpieczenia – przed użyciem sprawdź, czy takie haki są dozwolone.
- Używany bez ogniwa pośredniego i ogniwa łączącego.
- Liczba w oznaczeniu typu (np. KFW 10) to średnica łańcucha w mm.
- Współczynnik bezpieczeństwa 4:1.
- Każda sztuka sprawdzona obciążeniem próbnym 2,5 × DOR.
- Próbki z każdej partii wytrzymują 20 000 cykli obciążenia 1,5 × DOR.
- Temperatura pracy z pełnym DOR: od −20 do +200 °C.
- Oznakowanie CE i deklaracja zgodności.

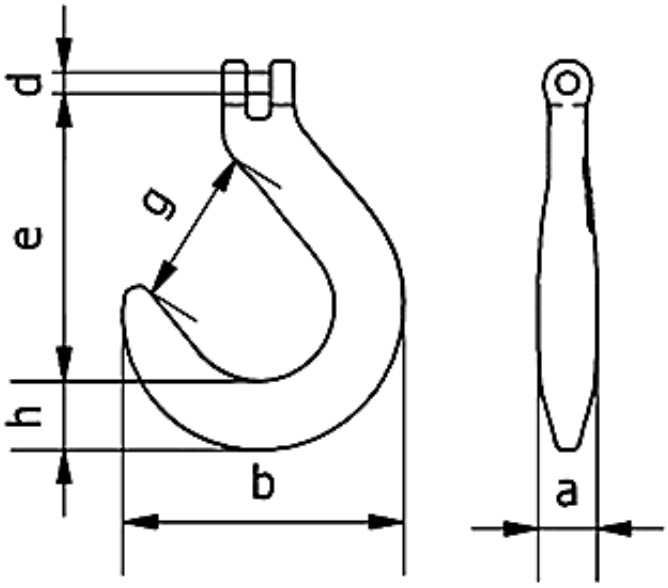

DOR [t]	e [mm]	h [mm]	a [mm]	g [mm]	d [mm]	b [mm]	Masa [kg]
1,9	121	29	25	64	9	118	1,02
2,5	120	29	25	64	10	118	1,04
4,0	140	35	32	76	12,5	143	1,74
6,7	170	42	40	89	16	170	3,38

DOR (WLL) – dopuszczalne obciążenie robocze.

Dostępne warianty

DOR[t]: 1,9, 2,5, 4,0, 6,7

Dokumenty do pobrania

- HAK KONTENEROWY INSTRUKCJA - Instrukcja użytkowania haków kontenerowych - kliknij na linku powyżej (napisany wersalikami) lub poniżej (Pliki do pobrania) by pobrać i zapisać plik pdf.

Strona produktu: https://sklep.dzwignice.com/365-hak-lancuchowy-kontenerowy-kfw.html