

Ogniwo łączące U

Indeks	**ZAŁ U**

Ogniwo łączące U klasy 8 wg PN-EN 1677-1 do połączeń z łańcuchem lub liną. DOR 1,12–21,2 t, wymiary i masy w tabeli.

Opis

Ogniwo łączące U klasy 8 wg PN-EN 1677-1

- Wykonane zgodnie z PN-EN 1677-1, klasa 8.
- Do łączenia: ogniwa głównego z łańcuchem lub liną, haka z łańcuchem lub liną, łańcucha z różnymi oczkami.
- Zamykane śrubą z nakrętką. Nie dokręcać nakrętki zbyt mocno – śruba musi się swobodnie obracać.
- Maksymalna temperatura pracy 100 °C.
- Spełnia wymagania dyrektywy maszynowej 2006/42/WE, znak CE.
- Współczynnik bezpieczeństwa 4:1.
- Obciążenie próbne 2,5 × DOR.
- Test zmęczeniowy: 20 000 cykli przy 1,5 × DOR.
- Wyprodukowane w Unii Europejskiej.
- Cechowanie: znak producenta, cecha certyfikatu DGUV (H16), znak CE, rozmiar, klasa, numer partii.

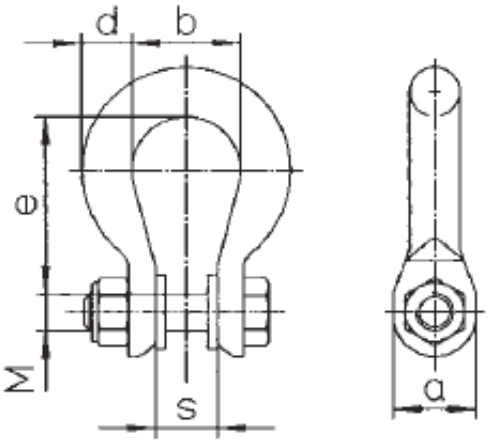

DOR [t]	e [mm]	b [mm]	d [mm]	s [mm]	a [mm]	M [mm]	Masa [kg]
1,12	33	21	9	11	17	7	0,077
1,5	49	28	13	16	24	8	0,22
2	48	28	13	16	24	10	0,22
3,15	60	35	16	20	28	12	0,41
5,3	72	39	18	24	34	16	0,65
8	80	47	23	32	44	20	1,34
12,5	96	56	26	36	52	24	2,03
21,2	121	77	36	49	74	30	4,70

DOR (WLL) – dopuszczalne obciążenie robocze.

Dostępne warianty

DOR[t]: 1,12, 1,5, 2, 3,15, 5,3, 8, 12,5, 21,2

Dokumenty do pobrania

- SZAKLA INSTRUKCJA UŻYTKOWANIA - Instrukcja użytkowania szakli podłużnych i okrągłych - kliknij na linku (napisany wersalikami) powyżej, lub poniżej (Pliki do pobrania), by pobrać i zapisać plik pdf.
- OGNIWO ZAWIESIOWE INSTRUKCJA - Instrukcja użytkowania ogniw zawiesiowych - kliknij na linku (napisany wersalikami) powyżej, lub poniżej (Pliki do pobrania), by pobrać i zapisać plik w formacie pdf.

Strona produktu: https://sklep.dzwignice.com/362-ogniwo-laczace-u.html