

HR - uchwyt do podnoszenia i transportu rur w pozycji poziomej

Indeks	**ZU HR**

Uchwyty HR przeznaczone są do podnoszenia i transportu rur w pozycji poziomej. Współpracuje z zawiesiem dwucięgnowym. Kąt podnoszenia odpowiednio dla danego rodzaju od 60° do 90° lub 90° do 120°. Dostarczany z szaklą. Udźwig 0.5t do 5.0t. Pełne wymiary podano w tabeli.

Opis

Uchwyty HR przeznaczone są do podnoszenia i transportu rur w pozycji poziomej. Współpracuje z zawiesiem dwucięgnowym.
Kąt podnoszenia odpowiednio dla danego rodzaju od 60° do 90° lub 90° do 120°.
Dostarczany z szaklą. Udźwig podany jest dla 1 szt.

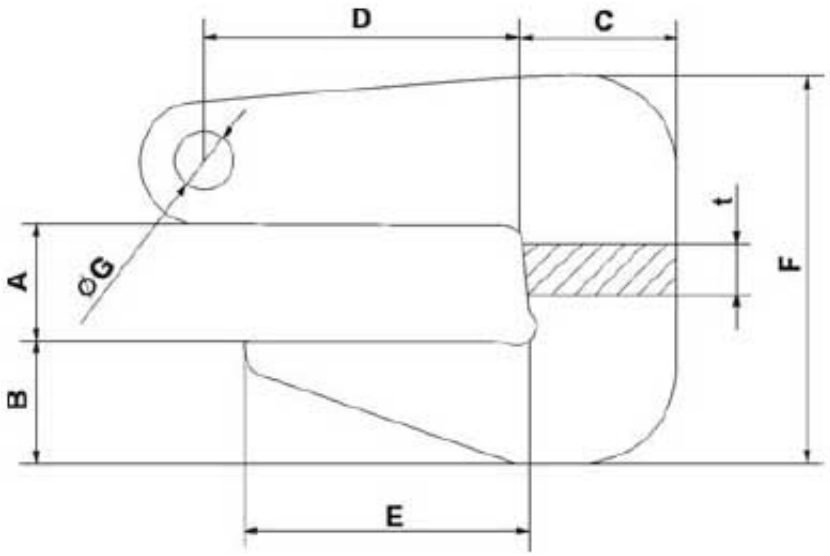

TYP	DOR kG	A mm	B mm	C mm	D mm	E mm	F mm	WAGA 1 szt. kg
HR 0,5/90	500	30	26	30	55	55	90	0,8
HR 1/90	1000	40	36	40	62	64	116	2,8
HR 2/90	2000	50	40	48	77	79	146	6,0
HR 3/90	3000	60	56	62	90	90	180	8,0
HR 4/90	4000	70	60	67	105	105	200	11,5
HR 5/90	5000	80	75	80	115	118	235	14,5
HR 0,5/120	500	20	26	30	65	60	80	1,0
HR 1/120	1000	30	35	40	82	75	106	2,9
HR 2/120	2000	40	40	50	95	80	136	6,2
HR 3/120	3000	50	45	55	105	95	160	9,4
HR 4/120	4000	65	55	65	119	100	192	11,4
HR 5/120	5000	75	60	70	148	125	220	22,8

W ZAMÓWIENIU NALEŻY PODAĆ TYP.

UCHWYT SPEŁNIA WYMAGANIA NORMY PN-M-06521:1984 W ZAKRESIE PROJEKTOWANIA ORAZ NORMY PN-M-84702:1984 OGÓLNE BADANIA A TAKŻE PN-EN 13155 I DYREKTYWY MASZYNOWEJ 98/37/EC.

Dostępne warianty

TYP: HR 0,5/90, HR 0,5/120, HR 1/90, HR 1/120, HR 2/90, HR 2/120, HR 3/90, HR 3/120, HR 4/90, HR 4/120, HR 5/90, HR 5/120

Strona produktu: https://sklep.dzwignice.com/36-hr.html