Hak skracający KPW



Indeks	**ZAH KPW**

Hak skracający łańcuchowy KPW klasy 10 do skracania zawiesi i zabezpieczania luźnych cięgien. DOR 1,4–19 t, wymiary i masy w tabeli.

Opis

Hak skracający łańcuchowy KPW klasy 10

- Do skracania długości zawiesi łańcuchowych oraz zabezpieczania luźnych cięgien.
- Wykonany zgodnie z normą PN-EN 1677-1, klasa 10 (podwyższona wytrzymałość).
- Typoszereg dla łańcuchów od Ø 5 mm do Ø 22 mm; liczba w oznaczeniu typu (np. KPW 10) to średnica łańcucha w mm.
- Współczynnik bezpieczeństwa 4:1.
- Każda sztuka sprawdzona obciążeniem próbnym 2,5 × DOR.
- Próbki z każdej partii wytrzymują 20 000 cykli obciążenia 1,5 × DOR.
- Temperatura pracy z pełnym DOR: od −20 do +200 °C.
- Oznakowanie CE i deklaracja zgodności.

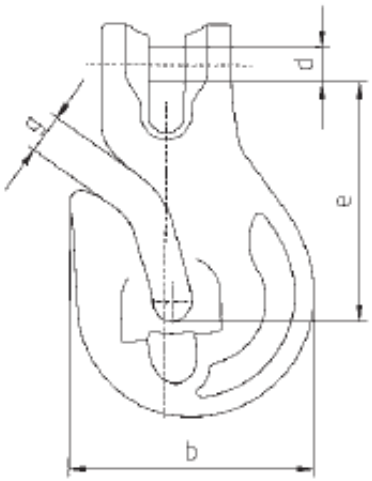

DOR [t]	e [mm]	b [mm]	d [mm]	g [mm]	Masa [kg]
1,4	47	44	7,4	7	0,19
1,9	63	57	9	9	0,46
2,5	63	57	10	9	0,46
4,0	78	71	12,5	12	0,90
6,7	93	92	16	15	1,85
10,0	115	113	20	19	3,49
16,0*	141	150	24	25	6,88

19,0*	158	165	27	27	9,68

DOR (WLL) – dopuszczalne obciążenie robocze.

* Kształt z powierzchnią nośną.

Dostępne warianty

Wybierz udźwig: 1,40t, 1,90t, 2,50t, 4,00t, 6,70t, 10,0t, 16,0t, 19,0t

Dokumenty do pobrania

- HAK ZAWIESIOWY INSTRUKCJA - Instrukcja użytkowania haków zawiesiowych - kliknij na linku powyżej (napisany wersalikami) lub poniżej (Pliki do pobrania) by pobrać i zapisać plik pdf.

Strona produktu: https://sklep.dzwignice.com/359-hak-skracajacy-kpw.html