

Ogniwo łączące do zawiesi pasowych CARW

Indeks	**ZAO CARW**

Ogniwo łączące CARW klasy 10 do zawiesi pasowych, z wmontowaną połową ogniwa CW, DOR od 2,5 do 10 t. Szeroka powierzchnia styku chroni pas przed uszkodzeniem.

Opis

Ogniwo łączące do zawiesi pasowych CARW klasy 10 wg PN-EN 1677-1

- Do zawiesi pasowych, z wmontowaną połową ogniwa łączącego CW.
- Szeroka powierzchnia styku zmniejsza ryzyko uszkodzenia pasa.
- Klasa 10 wg PN-EN 1677-1, podwyższona wytrzymałość.
- Współczynnik bezpieczeństwa 4:1.
- Każda sztuka sprawdzona obciążeniem próbnym 2,5 × DOR.
- Próbki z każdej partii wytrzymują 20 000 cykli obciążenia 1,5 × DOR.
- Temperatura pracy z pełnym DOR: od −20 do +200 °C.
- Oznakowanie CE, załączona deklaracja zgodności.

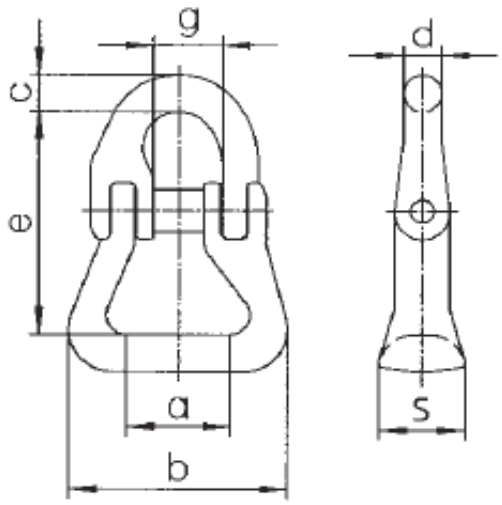

DOR [t]	e [mm]	a [mm]	c [mm]	d [mm]	b [mm]	s [mm]	g [mm]	Masa [kg]
2,5	66	29	12	10	68	18	19	0,33
4,0	81	40	15	13	82	21	24	0,71
6,7	104	44	20	17	101	28	28	1,34
10,0	113	47	24	20	110	40	34	1,83

DOR (WLL) – dopuszczalne obciążenie robocze.

Dostępne warianty

Wybierz udźwig: 2,50t, 4,00t, 6,70t, 10,0t, 19,0t

Dokumenty do pobrania

- OGNIWO ZAWIESIOWE INSTRUKCJA - Instrukcja użytkowania ogniw zawiesiowych - kliknij na linku (napisany wersalikami) powyżej, lub poniżej (Pliki do pobrania), by pobrać i zapisać plik w formacie pdf.

Strona produktu: https://sklep.dzwignice.com/358-ogniwo-laczace-do-zawiesi-pasowych-carw.html