Ogniwo łączące CW



Indeks	**ZAŁ CW**

Ogniwo łączące CW klasy 10 do połączeń ogniwa głównego, łańcucha i haka z uchem, DOR od 1 do 19 t. Współczynnik bezpieczeństwa 4:1, wymiary i masy w tabeli.

Opis

Ogniwo łączące CW klasy 10 wg PN-EN 1677-1

- Do łączenia: ogniwo główne – łańcuch, łańcuch – łańcuch, łańcuch – hak z uchem.
- Liczba w symbolu odpowiada średnicy łańcucha, do którego ogniwo pasuje.
- Klasa 10 wg PN-EN 1677-1, podwyższona wytrzymałość.
- Współczynnik bezpieczeństwa 4:1.
- Każda sztuka sprawdzona obciążeniem próbnym 2,5 × DOR.
- Próbki z każdej partii wytrzymują 20 000 cykli obciążenia 1,5 × DOR.
- Temperatura pracy z pełnym DOR: od −20 do +200 °C.
- Oznakowanie CE, załączona deklaracja zgodności.

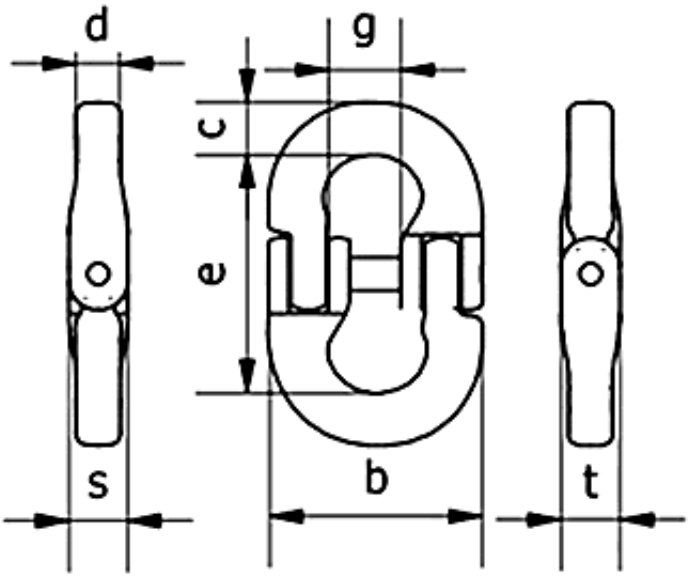

DOR [t]	e [mm]	c [mm]	s [mm]	t [mm]	d [mm]	b [mm]	g [mm]	Masa [kg]
1,0	38	7	9	12	7	34	13	0,06
1,4	44	8	11	13	8	39	14	0,08
1,9	53	10	13	16	9	46	17	0,14
2,5	62	12	14	20	10	55	19	0,24
4,0	72	15	18	22	13	64	24	0,42
6,7	88	20	22	26	17	79	28	0,85
10,0	112	24	29	35	20	105	34	1,90
16,0	126	32	35	45	25	126	44	3,10

19,0	157	36	39	46	26	148	52	4,60

DOR (WLL) – dopuszczalne obciążenie robocze.

Dostępne warianty

Wybierz udźwig: 1,00t, 1,40t, 1,90t, 2,50t, 4,00t, 6,70t, 10,0t, 16,0t, 19,0t, 26,5t, 40,0t

Dokumenty do pobrania

- OGNIWO ZAWIESIOWE INSTRUKCJA - Instrukcja użytkowania ogniw zawiesiowych - kliknij na linku (napisany wersalikami) powyżej, lub poniżej (Pliki do pobrania), by pobrać i zapisać plik w formacie pdf.

Strona produktu: https://sklep.dzwignice.com/357-ogniwo-laczace-cw.html