

Hak z automatycznym zabezpieczeniem LHW

Indeks	**ZAH LHW**

Hak z uchem LHW klasy 10 z automatycznym zabezpieczeniem, którego nie da się otworzyć pod obciążeniem. DOR od 1,4 do 40 t, wymiary i masy w tabeli.

Opis

Hak z automatycznym zabezpieczeniem LHW – klasa 10, nie otwiera się pod obciążeniem

- Spłaszczenie na uchu daje dodatkowe możliwości połączeń; hak pasuje do systemu Connex
- Wlot szerszy niż w haku HSW
- Tylko do ciągnięcia w osi; czubek haka i zabezpieczenie nie mogą być obciążane
- Nie do stosowania w systemie spawanym
- LHW 26: spust osłonięty żebrem, więc nie da się go uruchomić przypadkowo
- LHW 32: ulepszony, opatentowany układ spustu (łatwiejsza obsługa, większa odporność na uderzenia) i znaczniki zużycia na czubku haka
- Zestaw VLHW z zabezpieczeniem jest dostępny jako część zamienna
- Wykonany zgodnie z PN-EN 1677-3
- Współczynnik bezpieczeństwa 4:1
- Obciążenie próbne 2,5 × DOR
- Test zmęczeniowy: 20 000 cykli przy 1,5 × DOR
- Temperatura pracy bez obniżania DOR: od −20 do +200 °C
- Oznaczony klasą „10”; cechowanie: znak producenta, cecha certyfikatu DGUV (H16), znak CE, rozmiar, klasa, numer partii
- Zabezpieczony antykorozyjnie, lakier pomarańczowy
- Wykonany zgodnie z dyrektywą maszynową 2006/42/WE
- Oznakowany znakiem CE, z deklaracją zgodności i świadectwem badań
- Wyprodukowany w Unii Europejskiej

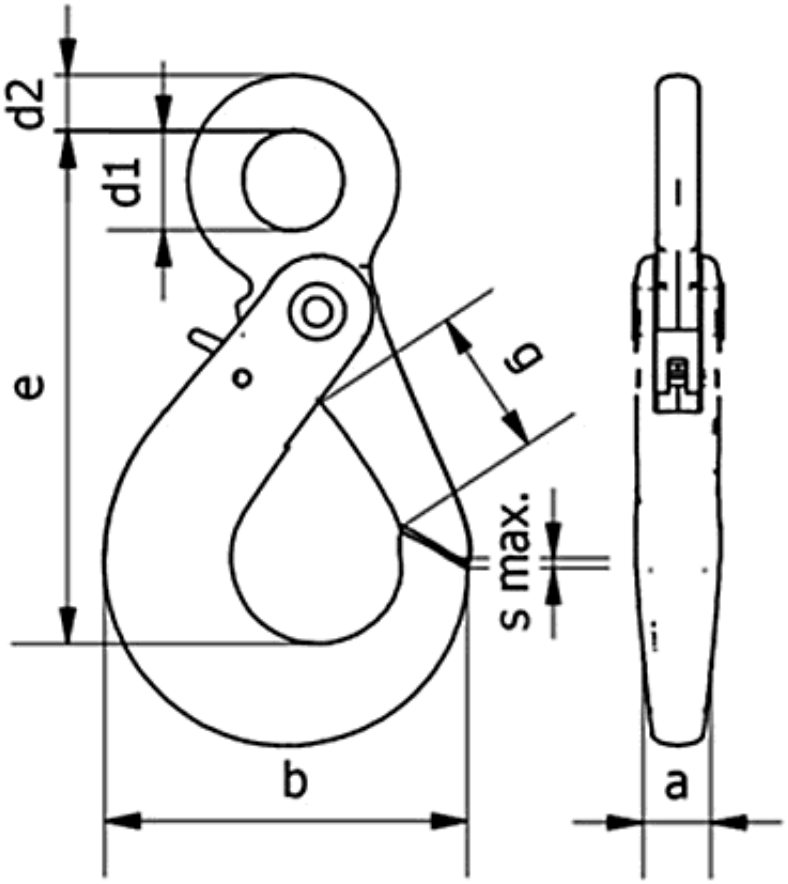

DOR [t]	e [mm]	a [mm]	b [mm]	d1 [mm]	d2 [mm]	g [mm]	s max [mm]	Masa [kg]
1,4	110	17	71	21	11	28	1	0,53
2,5	135	20	88	25	12	34	1	0,92
4,0	168	29	107	33	16	45	1	1,57
6,7	205	35	138	40	20	52	1,5	3,19
10,0	251	41	168	50	25	60	2	6,24
16,0	290	50	194	60	30	70	2	9,89
19,0	322	52	211	70	32	81	2	12,40
26,5	383	61	253	82	42	100	2	20,00
40,0	425	80	311	82	45	120	3	32,40

DOR (WLL) – dopuszczalne obciążenie robocze.

Dostępne warianty

DOR[t]: 1,4, 2,5, 4,0, 6,7, 10,0, 16,0, 19,0, 26,5, 40,0

Dokumenty do pobrania

- HAK ZAWIESIOWY INSTRUKCJA - Instrukcja użytkowania haków zawiesiowych - kliknij na linku powyżej (napisany wersalikami) lub poniżej (Pliki do pobrania) by pobrać i zapisać plik pdf.

Strona produktu: https://sklep.dzwignice.com/348-hak-lancuchowy-lhw-z-automatycznym-zabezpieczeniem.html