

Hak łańcuchowy KLHW z automatycznym zabezpieczeniem

Indeks **ZAH KLHW**

Hak łańcuchowy KLHW klasy 10 z automatycznym zabezpieczeniem, które zamyka i zatrzaskuje się samoczynnie. Udźwig 1,4–26,5 t. Wymiary haków i typoszereg w tabeli.

Opis

Hak łańcuchowy KLHW z automatycznym zabezpieczeniem klasy 10 wg PN-EN 1677-3

- Wykonany wg PN-EN 1677-3, klasa 10, podwyższona wytrzymałość.
- Hak powszechnego zastosowania, zamyka i zatrzaskuje się automatycznie.
- Stosowany bez ogniwa pośredniego i ogniwa łączącego.
- Współczynnik bezpieczeństwa 4:1.
- Każda sztuka sprawdzona obciążeniem próbnym 2,5 × DOR.
- Próbki z każdej partii wytrzymują 20 000 cykli obciążenia 1,5 × DOR.
- Temperatura pracy z pełnym DOR: od −20 do +200 °C.
- Oznakowanie CE i deklaracja zgodności.

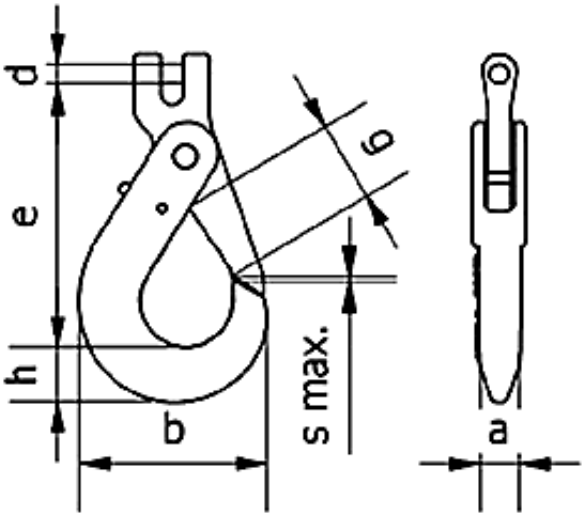

DOR [t]	e [mm]	h [mm]	a [mm]	b [mm]	d [mm]	g [mm]	S max. [mm]	Masa [kg]
1,4	94	20	17	71	7,40	28	1	0,56
1,9	123	26	20	88	9	34	1	0,87
2,5	123	26	20	88	10	34	1	1,00
4,0	144	30	29	107	12,5	45	1	1,61
6,7	180	40	35	138	16	52	1,5	3,25
10,0	218	50	41	168	20	60	2	5,95
16,0	259	62	50	194	24	70	2	12,89
19,0	286	65	52	211	27	81	2	15,91
26,5	338	79	61	253	33	100	2	21,33

DOR (WLL) – dopuszczalne obciążenie robocze.

Dostępne warianty

DOR[t]: 1,4, 1,9, 2,5, 4,0, 6,7, 10,0, 16,0, 19,0, 26,5

Dokumenty do pobrania

- HAK ZAWIESIOWY INSTRUKCJA - Instrukcja użytkowania haków zawiesiowych - kliknij na linku powyżej (napisany wersalikami) lub poniżej (Pliki do pobrania) by pobrać i zapisać plik pdf.

Strona produktu: https://sklep.dzwignice.com/347-hak-lancuchowy-klhw-z-automatycznym-zabezpieczeniem.html