

Hak łańcuchowy KHSW

Indeks	**ZAH KHSW**

Hak łańcuchowy z kutym zabezpieczeniem, do użytku bez ogniwa pośredniego i łączącego. Udźwig 1,4–19 t, klasa 10. Wymiary w tabeli.

Opis

Hak łańcuchowy KHSW z zabezpieczeniem klasy 10 wg PN-EN 1677-2

- Wykonany wg PN-EN 1677-2, klasa 10, podwyższona wytrzymałość.
- Hak powszechnego zastosowania z kutym zabezpieczeniem.
- Stosowany bez ogniwa pośredniego i ogniwa łączącego.
- Współczynnik bezpieczeństwa 4:1.
- Każda sztuka sprawdzona obciążeniem próbnym 2,5 × DOR.
- Próbki z każdej partii wytrzymują 20 000 cykli obciążenia 1,5 × DOR.
- Temperatura pracy z pełnym DOR: od −20 do +200 °C.
- Oznakowanie CE i deklaracja zgodności.

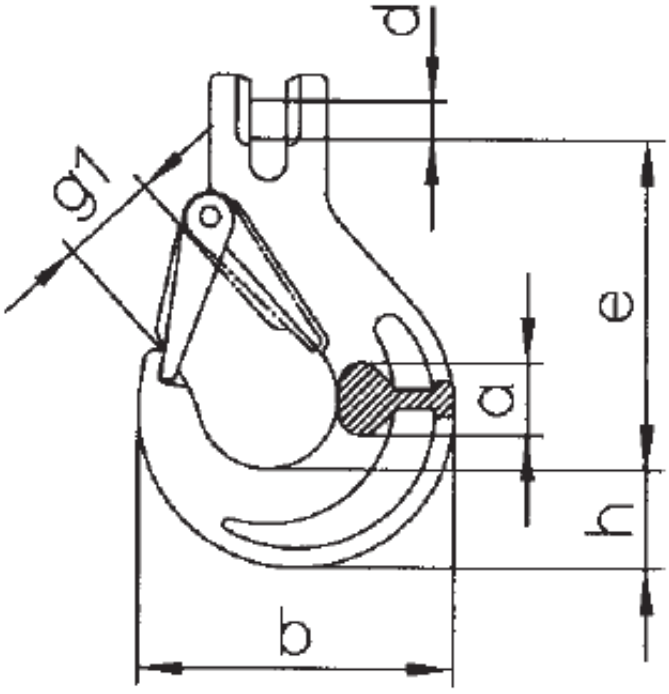

DOR [t]	e [mm]	h [mm]	a [mm]	d [mm]	g1 [mm]	b [mm]	Masa [kg]
1,4	69	20	15	7,4	19	66	0,29
1,9	95	28	19	9	26	90	0,61
2,5	95	28	19	10	26	90	0,62
4,0	109	35	25	12,5	31	108	1,19
6,7	136	41	34	16	39	131	2,12

10,0	155	49	37	20	45	153	3,49
16,0	184	53	51	24	53	177	5,64
19,0	214	62	52	27	62	196	9,05

DOR (WLL) – dopuszczalne obciążenie robocze.

Dostępne warianty

DOR[t]: 1,4, 1,9, 2,5, 4,0, 6,7, 10,0, 16,0, 19,0

Dokumenty do pobrania

- HAK ZAWIESIOWY INSTRUKCJA - Instrukcja użytkowania haków zawiesiowych - kliknij na linku powyżej (napisany wersalikami) lub poniżej (Pliki do pobrania) by pobrać i zapisać plik pdf.

Strona produktu: https://sklep.dzwignice.com/346-hak-lancuchowy-khsw.html