Hak z uchem HSW



Indeks	**ZAH HSW**

Hak z uchem klasy 10 z kutym zabezpieczeniem, do powszechnego użytku. Udźwig 1,4–40 t. Wymiary w tabeli.

Opis

Hak z uchem HSW klasy 10 wg PN-EN 1677-2

- Wykonany wg PN-EN 1677-2, klasa 10, podwyższona wytrzymałość.
- Hak powszechnego zastosowania z kutym zabezpieczeniem i dużym uchem (do zawiesi linowych, pasowych i wężowych).
- Współczynnik bezpieczeństwa 4:1.
- Każda sztuka sprawdzona obciążeniem próbnym 2,5 × DOR.
- Próbki z każdej partii wytrzymują 20 000 cykli obciążenia 1,5 × DOR.
- Temperatura pracy z pełnym DOR: od −20 do +200 °C.
- Spełnia wymagania dyrektywy maszynowej 2006/42/WE.
- Lakierowany na pomarańczowo.
- Cechowanie: znak producenta, H16/cecha certyfikatu DGUV, znak CE, rozmiar, klasa, numer partii.
- Wyprodukowano w Unii Europejskiej.
- Oznakowanie CE i deklaracja zgodności.

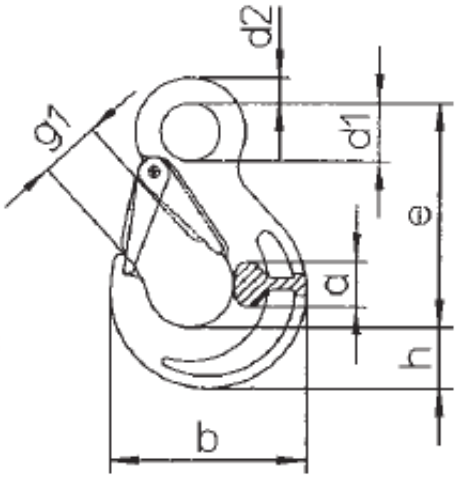

DOR [t]	e [mm]	h [mm]	a [mm]	d1 [mm]	d2 [mm]	g1 [mm]	b [mm]	Masa [kg]
1,4	85	21	17	20	10	19	68	0,34
2,5	106	27	19	25	11	26	88	0,57
4,0	131	33	26	34	16	31	109	1,25
6,7	164	44	33	43	19	39	134	1,86
10,0	183	50	40	50	25	45	155	3,86
16,0	205	55	48	55	27	53	178	6,01

19,0	225	62	50	60	29	62	196	8,19
26,5	260	80	70	70	37	73	240	12,76
40,0	299	97	82	66	45	87	291	27,86

DOR (WLL) – dopuszczalne obciążenie robocze.

Dostępne warianty

DOR[t]: 1,4, 2,5, 4,0, 6,7, 10,0, 16,0, 19,0, 26,5, 40,0

Dokumenty do pobrania

- HAK ZAWIESIOWY INSTRUKCJA - Instrukcja użytkowania haków zawiesiowych - kliknij na linku powyżej (napisany wersalikami) lub poniżej (Pliki do pobrania) by pobrać i zapisać plik pdf.

Strona produktu: https://sklep.dzwignice.com/345-hak-z-uchem-hsw.html