

Szakle podłużne typu szerokiego R25

Indeks	**ZAS R25**

Szakle podłużne szerokie typ R25, bez zabezpieczenia, ocynkowane galwanicznie, o udźwigu od 0,4 t do 2,8 t. Wymiary i typoszereg w tabeli.

Opis

Szakla podłużna szeroka typ R25

- Ocynkowana galwanicznie.
- Współczynnik bezpieczeństwa 5:1.
- Każda sztuka sprawdzona obciążeniem próbnym 2 × DOR.
- Cechowanie: DOR, numer partii, znak producenta, znak CE.

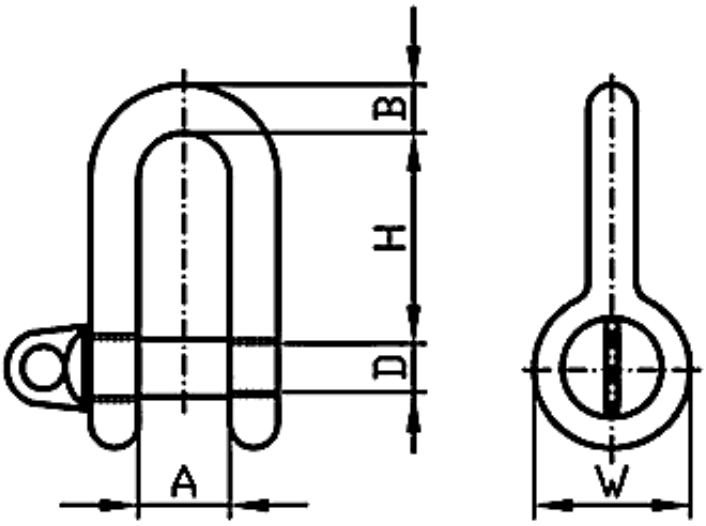

DOR [t]	H [mm]	A [mm]	D [mm]	B [mm]	W [mm]	Masa [kg]
0,4	41,5	18	10	11	19	0,1
0,5	46	21,5	11,5	11,8	21,5	0,15
0,6	49,5	22	12	13	22,5	0,18
0,8	57	27	14	14	26	0,27
1	60	32	15,5	16,5	28	0,36
1,3	64	35	17,5	18	31	0,5
1,6	69	38	19	20,5	35	0,69
2	74	42,5	22	23	38	0,93
2,8	78,5	47	26	24	42	1,18

DOR (WLL) – dopuszczalne obciążenie robocze.

Dostępne warianty

DOR[t]: 0,4, 0,5, 0,6, 0,8, 1, 1,3, 1,6, 2, 2,8

Cechy produktu

Rodzaj wyrobu	**Szakle**
Przeznaczenie	**Do lin**
Przeznaczenie	**Do łańcuchów**
Rodzaj szakli	**Podłużne**

Dokumenty do pobrania

- SZAKLA INSTRUKCJA UŻYTKOWANIA - Instrukcja użytkowania szakli podłużnych i okrągłych - kliknij na linku (napisany wersalikami) powyżej, lub poniżej (Pliki do pobrania), by pobrać i zapisać plik pdf.

Strona produktu: https://sklep.dzwignice.com/341-szakle-podluzne-typu-szerokiego-r25.html