

Szakle podłużne kat. 6 typ DX wg PN-EN 13889

Indeks	**ZAS DX**

Szakla podłużna DX klasy 6 z zabezpieczeniem (sworzeń z nakrętką i zawleczką), ocynkowana ogniowo. DOR od 0,75 do 35 t. Wymiary i masy w tabeli.

Opis

Szakla podłużna DX klasy 6 wg PN-EN 13889

- Wykonana w klasie 6 wg PN-EN 13889.
- Kabłąk i sworzeń ze stali o wysokiej wytrzymałości, ulepszanej cieplnie.
- Sworzeń z nakrętką i zawleczką (wersja z zabezpieczeniem).
- Kabłąk ocynkowany ogniowo, sworzeń lakierowany proszkowo na niebiesko.
- Współczynnik bezpieczeństwa 6:1.
- Każda sztuka sprawdzona obciążeniem próbnym 2 × DOR.
- Próbki z każdej partii wytrzymują 20 000 cykli obciążenia 1,5 × DOR.
- Temperatura pracy: od −20 do +200 °C.
- Cechowanie: typ, DOR, klasa, numer partii, znak producenta, znak CE.

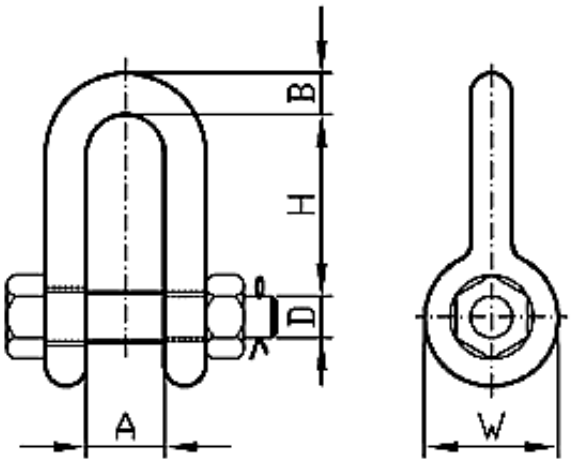

DOR [t]	H [mm]	A [mm]	D [mm]	B [mm]	W [mm]	Masa [kg]
0,75	26,5	14	10	8,3	20	0,1
1	32	16	11	10	23	0,15
1,5	37	19	13	11,5	27	0,22
2	41	20	16	13	30	0,33
3,25	51,5	27	19	16,3	38,5	0,63
4,75	60	32	22	19	48	1,2
6,5	71	36	25	24,8	53	1,56
8,5	81,6	42	30	27,3	61	2,44

9,5	91	45	33,5	33	68	3,52
12	101	51	36	34,7	75,5	4,6
13,5	110	57	39	38,5	84	6,16
17	122	60	42	38	92	8,3
25	145	70	52	54	110	13,9
35	170	81	60	52	125	20

DOR (WLL) – dopuszczalne obciążenie robocze.

Dostępne warianty

DOR[t]: 0,75, 1, 1,5, 2, 3,25, 6,5, 9,5, 13,5, 35

Cechy produktu

Rodzaj wyrobu	**Szakle**
Klasa	**6**
Rodzaj szakli	**Podłużne**

Dokumenty do pobrania

- SZAKLA INSTRUKCJA UŻYTKOWANIA - Instrukcja użytkowania szakli podłużnych i okrągłych - kliknij na linku (napisany wersalikami) powyżej, lub poniżej (Pliki do pobrania), by pobrać i zapisać plik pdf.

Strona produktu: https://sklep.dzwignice.com/340-szakle-podluzne-kat-6-typ-dx-wg-pn-en-13889.html