

Chwytak śrubowy USB

Indeks	**ZU USB**

Uchwyt śrubowy USB o kieruneku podnoszenia, działania siły równoległy do zamka śrubowego. Typoszereg udźwigu od 1,5t do 7,5t. Pełne wymiary, zakres chwytania i typoszereg w tabeli.

Opis

Chwytak typ USB

Uchwyt śrubowy USB przeznaczony jest do podnoszenia i ciągnięcia blach oraz elementów konstrukcyji stalowych. Uchwyt ten wyposażony jest w ucho stałe. Kierunek podnoszenia równoległy do zamka śrubowego.

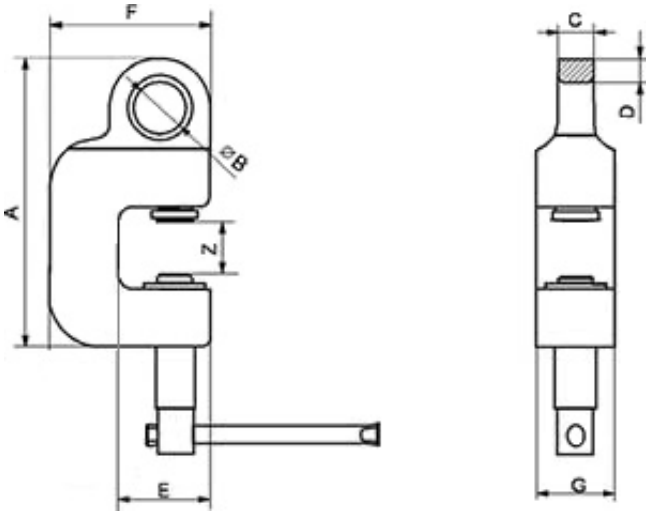

TYP	DOR kG	ZAKRES Z mm	A mm	B mm	C mm	D mm	E mm	F mm	G mm	WAGA kg
USB-1,5	1500	0 - 35	191	35	24	15,5	60	105	50	5,0
USB-3	3000	0 - 35	235	46	34	17,0	67	120	60	8,0
USB-5	5000	0 - 40	275	55	40	17,5	85	150	75	16,0
USB-7,5	7500	0 - 40	295	65	50	22,0	92	162	80	19,5

Uchwyt spełnia wymagania normy PN-M-06521:1984 w zakresie projektowania oraz normy PN-M-84702:1984 ogólne badania a także PN-EN 13155 i Dyrektywy Maszynowej.

Dostępne warianty

TYP: USB-1,5, USB-3, USB-5, USB-7,5

Strona produktu: https://sklep.dzwignice.com/34-usb.html