

Szakle podłużne kat. 6 typ DW wg PN-EN 13889

Indeks	**ZAS DW**

Szakla podłużna DW klasy 6 bez zabezpieczenia, ze sworzniem wkręcanym, ocynkowana ogniowo. DOR od 0,5 do 35 t. Wymiary i masy w tabeli.

Opis

Szakla podłużna DW klasy 6 wg PN-EN 13889

- Wykonana w klasie 6 wg PN-EN 13889.
- Kabłąk i sworzeń ze stali o wysokiej wytrzymałości, ulepszanej cieplnie.
- Sworzeń wkręcany, wersja bez zabezpieczenia.
- Kabłąk ocynkowany ogniowo, sworzeń lakierowany proszkowo na niebiesko.
- Współczynnik bezpieczeństwa 6:1.
- Każda sztuka sprawdzona obciążeniem próbnym 2 × DOR.
- Próbki z każdej partii wytrzymują 20 000 cykli obciążenia 1,5 × DOR.
- Temperatura pracy: od −20 do +200 °C.
- Cechowanie: typ, DOR, klasa, numer partii, znak producenta, znak CE.

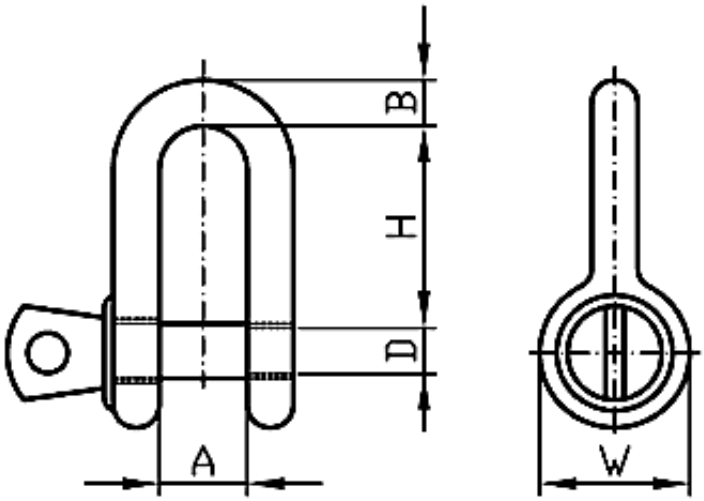

DOR [t]	H [mm]	A [mm]	D [mm]	B [mm]	W [mm]	Masa [kg]
0,5	23	12,6	8	6,5	17,3	0,05
0,75	27	13	9,5	8	21,5	0,08
1	31,5	15,7	11	10,7	25	0,13
1,5	36	19	13,5	11	27	0,2
2	41	20	16	13	31	0,29
3,25	51	27	19	16	38	0,57
4,75	62,5	31,5	21,5	19,6	45,5	0,94

6,5	71	36	27	26	53	1,59
8,5	81,5	42	30	26	60,5	2,2
9,5	92	48	33,5	33	68,4	3,3
12	100	53	36,5	36,2	76,4	4,3
13,5	111	56	39	38	84	5,7
17	122	60	42	42,5	92,5	7,34
25	145	72	52	55	108	13
35	170	82	60	50	122	18

DOR (WLL) – dopuszczalne obciążenie robocze.

Dostępne warianty

DOR[t]: 0,5, 9,5, 13,5, 17, 25, 35

Cechy produktu

Rodzaj wyrobu	**Szakle**
Klasa	**6**
Rodzaj szakli	**Podłużne**

Dokumenty do pobrania

- SZAKLA INSTRUKCJA UŻYTKOWANIA - Instrukcja użytkowania szakli podłużnych i okrągłych - kliknij na linku (napisany wersalikami) powyżej, lub poniżej (Pliki do pobrania), by pobrać i zapisać plik pdf.

Strona produktu: https://sklep.dzwignice.com/339-szakle-podluzne-kat-6-typ-dw-wg-pn-en-13889.html