

Szakle podłużne typ A DIN-82101

Indeks	**ZAS A**

Szakle podłużne typ A wg DIN 82101, bez zabezpieczenia sworznia, ocynkowane galwanicznie, o udźwigu od 0,1 t do 25 t. Wymiary i typoszereg w tabeli.

Opis

Szakla podłużna typ A wg DIN 82101

- Wykonana zgodnie z normą DIN 82101.
- Ocynkowana galwanicznie.
- Współczynnik bezpieczeństwa 5:1.
- Każda sztuka sprawdzona obciążeniem próbnym 2 × DOR.
- Cechowanie: DOR, numer partii, znak producenta, znak CE.

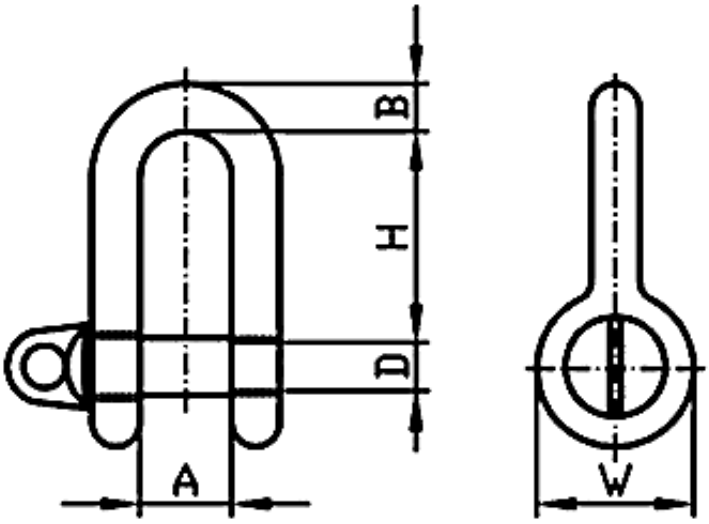

DOR [t]	H [mm]	A [mm]	D [mm]	B [mm]	W [mm]	Masa [kg]
0,1	15,5	7	M 5	5	10	0,02
0,16	18	8	M 6	6	12	0,02
0,25	23,5	10	M 8	8	17,5	0,05
0,4	30	15	M 10	10	20,5	0,1
0,63	39	18	M 12	12	23,5	0,18
1	49	22	M 16	13	32	0,32
1,6	59,5	27	M 20	16	39	0,6
2	71,5	31	M 22	20	45	1
2,5	74,5	33	M 24	22	50	1,33

3,15	85,5	38,5	M 27	24	55	1,85
4	91,5	42	M 30	27	63,5	2,6
5	112	49	M 36	31	70	4
6,3	119	52,5	M 39	35	77	5,4
8	130	60	M 44	42	87	7,66
10	144	66	M 48	45	96	10,05
12	158	73	M 52	47	104	13,5
16	185	81	M 60	52	120	19,2
20	211	90	M 68	58	136	28
25	221	100	M 72	63	144	34

DOR (WLL) – dopuszczalne obciążenie robocze.

Szakle 12–25 t: w przypadku braku na stanie dostępność do 30 dni.

Dostępne warianty

DOR[t]: 0,1, 0,16, 0,25, 0,4, 0,63, 1, 1,6, 2, 2,5, 3,15, 4, 5, 6,3, 8, 10, 12, 16, 20, 25

Cechy produktu

Rodzaj wyrobu	**Szakle**
Przeznaczenie	**Do lin**
Przeznaczenie	**Do łańcuchów**
Rodzaj szakli	**Podłużne**

Dokumenty do pobrania

- SZAKLA INSTRUKCJA UŻYTKOWANIA - Instrukcja użytkowania szakli podłużnych i okrągłych - kliknij na linku (napisany wersalikami) powyżej, lub poniżej (Pliki do pobrania), by pobrać i zapisać plik pdf.

Strona produktu: https://sklep.dzwignice.com/337-szakle-podluzne-typ-a-din-82101.html