

Chwytak śrubowy US

Indeks	**ZU US**

Uchwyt śrubowy US o kieruneku podnoszenia i ciągnięcia prostopadłym do zamka śrubowego. Typoszereg uchwytów w zakresie 1.5t ÷ 5.0t. Pełne wymiary, zakres chwytania dla typoszeregu podane w tabeli.

Opis

Uchwyt śrubowy US przeznaczony jest do obracania oraz ciągnięcia pionowego i poziomego blach, elementów konstrukcji stalowych. Uchwyt ten wyposażony jest w szaklę. Kierunek podnoszenia prostopadły do zamka śrubowego.

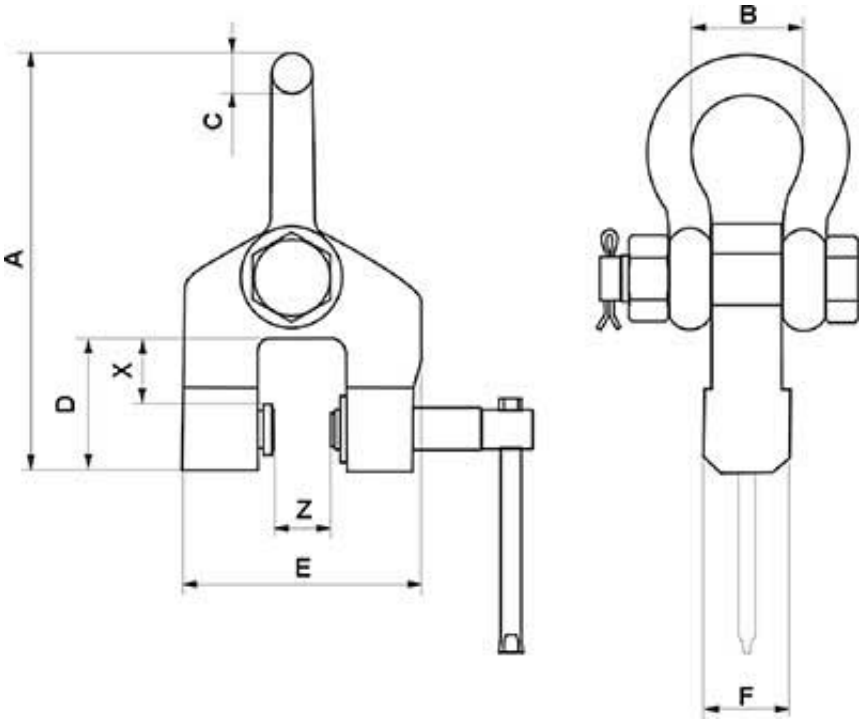

TYP	DOR kG	ZAKRES Z mm	A mm	B mm	C mm	D mm	E mm	F mm	X mm	WAGA kg
US-1,5	1500	0 - 32	255	65	26	75	130	44	40	7,0
US-3,0	3000	0 - 50	290	74	30	85	170	50	40	11,0
US-5,0	5000	0 - 80	470	130	50	135	225	72	50	27,0

Uchwyt spełnia wymagania normy PN-M-06521:1984 w zakresie projektowania oraz normy PN-M-84702:1984 ogólne badania a także PN-EN 13155 i Dyrektywy Maszynowej.

Dostępne warianty

TYP: US-1,5, US-3,0, US-5,0

Strona produktu: https://sklep.dzwignice.com/33-us.html