

UC uchwyt do podnoszenia ceowników

Indeks	**ZU UC**

Chwytak przeznaczony do podnoszenia i transportu ceowników. Stosując dwa należy zastosować trawersę. Udźwig 1.5t i 3.0t. Pełne wymiary kliknij więcej.

Opis

Chwytak przeznaczony do podnoszenia i transportu ceowników. Stosując dwa należy zastosować trawersę. Udźwig podany jest dla jednej sztuki.

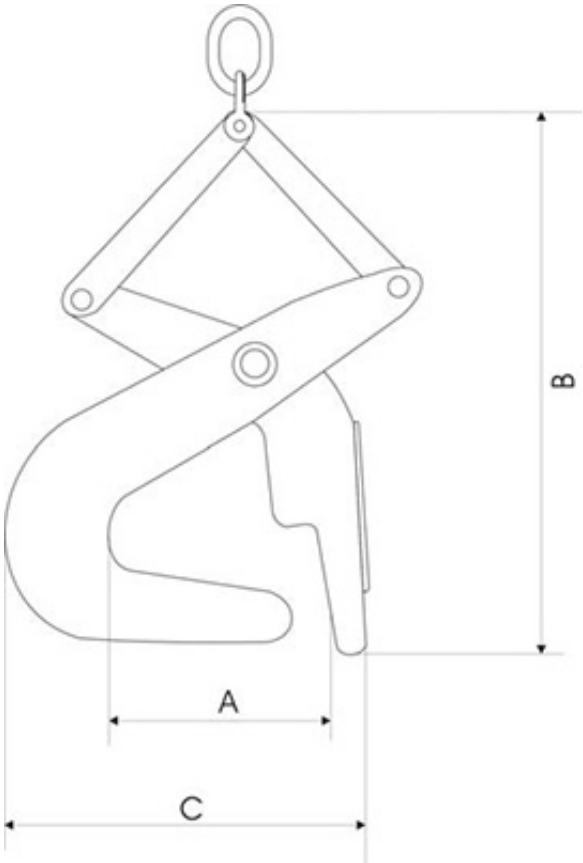

TYP	DOR kG	A mm	B mm	C mm	WAGA kg
UC - 1,5	1500	60	490	186	8,8
UC - 3	3000	100	710	400	21,0

Udźwig podany jest dla 1 szt.

W ZAMÓWIENIU NALEŻY PODAĆ TYP.
UCHWYT SPEŁNIA WYMAGANIA NORMY PN-M-06521:1984 W ZAKRESIE PROJEKTOWANIA ORAZ NORMY PN-M-84702:1984 OGÓLNE BADANIA A TAKŻE PN-EN 13155 I DYREKTYWY MASZYNOWEJ 98/37/EC.

Dostępne warianty

TYP: UC - 1,5, UC - 3

Strona produktu: https://sklep.dzwignice.com/31-uc.html