

USD uchwyt do dwuteowników i profili stalowych

Indeks	**ZU USD**

Uchwyt USD przeznaczony jest do podnoszenia i transportu profili stalowych, dwuteowników. Bardzo prosty w obsłudze. Udźwig w zakresie od 0.5t do 10t. Pełne wymiary i typoszereg podane w tabeli. Kliknij więcej by zobaczyć.

Opis

Uchwyt USD przeznaczony jest do podnoszenia i transportu profili stalowych, dwuteowników. Pomocny w pracach przeładunkowych. Bardzo prosty w obsłudze.

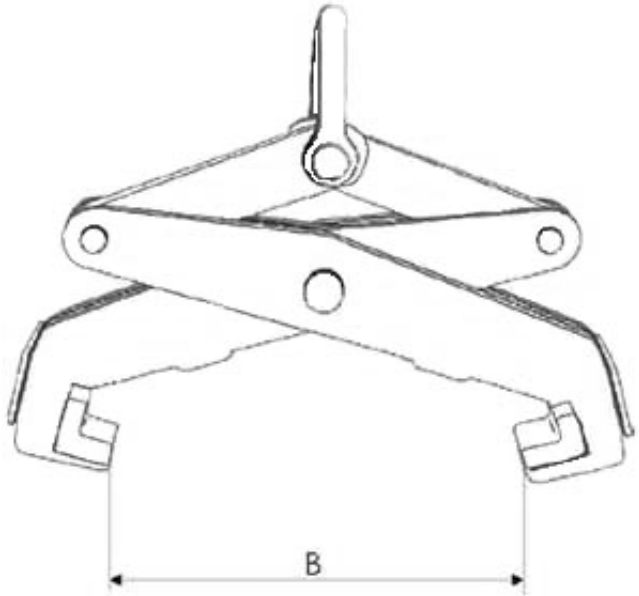

TYP	USD 50	USD 160	USD 300	USD 500	USD 1000
DOR W kG	500	1600	3000	5000	10000
ROZSTAW SZCZĘK B mm	200	300	300	300	400
WAGA kg	6,4	14,0	23,0	38,0	76

W ZAMÓWIENIU NALEŻY PODAĆ TYP.
UCHWYT SPEŁNIA WYMAGANIA NORMY PN-M-06521:1984 W ZAKRESIE PROJEKTOWANIA ORAZ NORMY PN-M-84702:1984 OGÓLNE BADANIA A TAKŻE PN-EN 13155 I DYREKTYWY MASZYNOWEJ 98/37/EC.

Dostępne warianty

Wybierz typ: 50, 160, 300, 500, 1000, 1500

Strona produktu: https://sklep.dzwignice.com/30-usd.html