

UPDX uchwyt do przenoszenia kształtowników i blach

Indeks	**ZU UPDX**

Uchwyt przeznaczony do przenoszenia poziomego kształtowników np. dwuteowników i blach. Dodatkowo wyposażony w blokadę. Typoszereg udźwigu: 1t, 2t, 3t. Pełne wymiary i typoszereg podane w tabeli.

Opis

Uchwyt przeznaczony do przenoszenia poziomego kształtowników i blach. Dodatkowo wyposażony w blokadę.
Udźwig podany jest dla jednej sztuki.

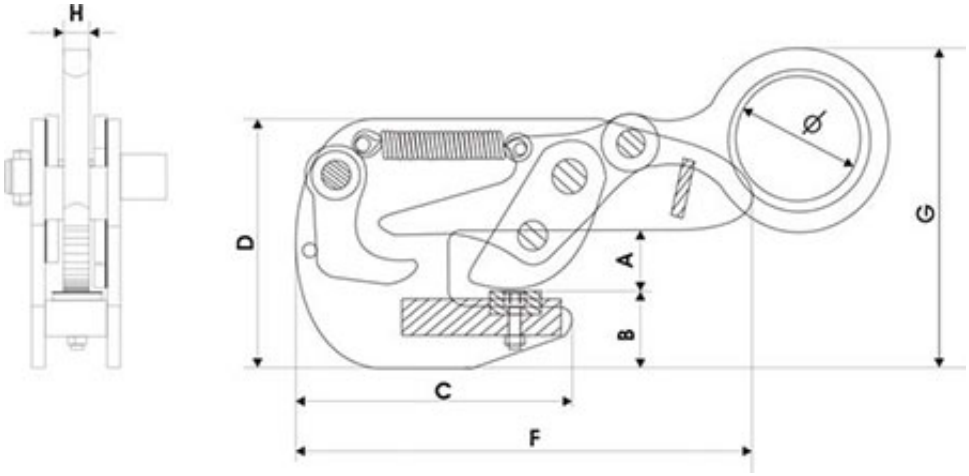

TYP	DOR kG	A mm	B mm	C mm	D mm	E mm	F mm	G mm	H mm	Ø mm	WAGA kg
UPDX-1	1000	0-25	15	130	97	80	170	135	12	50	3,6
UPDX-2	2000	0-30	20	165	127	90	227	200	16	70	6,8
UPDX-3	3000	0-35	30	210	310	100	310	224	20	80	14,7

Udźwig podany jest dla 1 szt.

W ZAMÓWIENIU NALEŻY PODAĆ TYP.
UCHWYT SPEŁNIA WYMAGANIA NORMY PN-M-06521:1984 W ZAKRESIE PROJEKTOWANIA ORAZ NORMY PN-M-84702:1984 OGÓLNE BADANIA A TAKŻE PN-EN 13155 I DYREKTYWY MASZYNOWEJ 98/37/EC.

Dostępne warianty

TYP: UPDX-1, UPDX-2, UPDX-3

Strona produktu: https://sklep.dzwignice.com/29-updx.html