

UPD uchwyt do przenoszenia kształtowników

Indeks	**ZU UPD**

Uchwyt przeznaczony do przenoszenia poziomego kształtowników, wyposażony w blokadę. Typoszereg udźwigu 1t, 2t, 3t. wymiary w tabeli.

Opis

Uchwyt przeznaczony do przenoszenia poziomego kształtowników, wyposażony w blokadę.
Udźwig podany jest dla jednej sztuki.

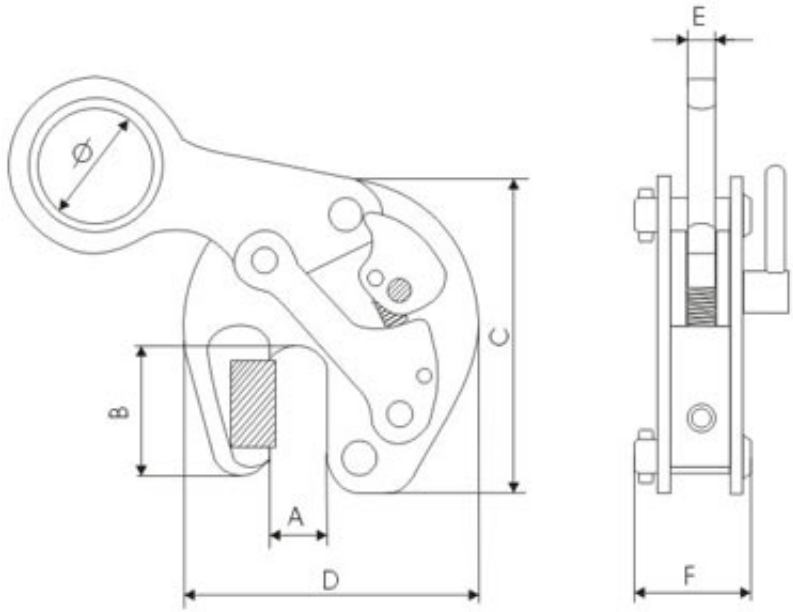

TYP	DOR kG	A mm	B mm	C mm	D mm	E mm	F mm	Ø mm	WAGA kg
UPD-1	1000	3-20	60	204	170	15	87	60	7,0
UPD-2	2000	5-30	60	204	190	20	107	74	11,0
UPD-3	3000	5-30	60	230	190	22	129	80	14,0

Udźwig podany jest dla 1 szt.

W ZAMÓWIENIU NALEŻY PODAĆ TYP.
UCHWYT SPEŁNIA WYMAGANIA NORMY PN-M-06521:1984 W ZAKRESIE PROJEKTOWANIA ORAZ NORMY PN-M-84702:1984 OGÓLNE BADANIA A TAKŻE PN-EN 13155 I DYREKTYWY MASZYNOWEJ 98/37/EC.

Dostępne warianty

TYP: UPD-1, UPD-2, UPD-3

Strona produktu: https://sklep.dzwignice.com/28-upd.html