

Śruba z uchem wg DIN580

Indeks	**ZAP SUM**

Śruba z uchem ocynkowana wg DIN 580 / PN-92/M-82472 ze stali węglowej C15E. Produkowany zakres średnic gwintu: M6 ÷ M100. Obciążenie WLL odpowiednio do gwintu w zakresie: 0,07t ÷ 38t. Pełne wymiary śruby i typoszereg podane w tabeli.

Opis

Śruba z uchem wg DIN 580 / PN-92/M-82472.

Oczko z trzpieniem gwintowanym jako punkt mocujący, zaczepowy podczas podnoszenia. Montowana do maszyn lub ich części.

- ocynkowane galwanizacyjnie
- wykonana zgodnie z normą DIN 580 ze stali węglowej C15E.
- współczynnik bezpieczeństwa : 6:1
- cechowany : WLL; materiał; nr partii; znak producenta; znak CE

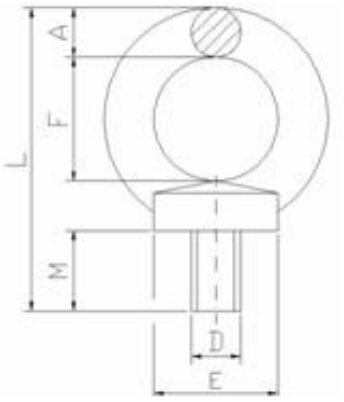

Ø D mm	WLL [t]	A mm	F mm	L mm	E mm	M mm	kg/szt
M 6	**0,07**	8	20	49,0	20	13,0	0,06
M 8	**0,14**	8	20	49,0	20	13,0	0,06
M 10	**0,23**	10	25	62,0	25	17,0	0,11
M 12	**0,34**	12	30	73,5	30	20,5	0,18
M 14	**0,49**	14	35	89,0	35	27,0	0,35
M 16	**0,7**	14	35	89,0	35	27,0	0,35
M 18	**0,9**	16	40	101,0	40	30,0	0,45
M 20	**1,2**	16	40	101,0	40	30,0	0,45
M 20x2*	**1,2**	16	40	101	40	30	0,45
M 22	**1,5**	20	50	126,0	50	36,0	0,74
M 24	**1,8**	20	50	126,0	50	36,0	0,74
M 24x2*	**1,8**	20	50	126	50	36	0,74

Ø D mm	WLL [t]	A mm	F mm	L mm	E mm	M mm	kg/szt
M 27	**2,2**	24	60	154,0	65	45,0	1,66
M 30	**3,2**	24	60	154,0	65	45,0	1,66
M 30x2*	**3,2**	24	60	154	65	45	1,66
M 33	**3,8**	28	70	182,0	75	54,0	2,65
M 33x2*	**3,8**	28	70	182,0	75	54,0	2,65
M 36	**4,6**	28	70	182,0	75	54,0	2,65
M 36x3*	**4,6**	28	70	182,0	75	54,0	2,65
M 39*	**5,4**	32	80	210,0	85	63,0	4,03
M 39x3*	**5,4**	32	80	210,0	85	63,0	4,03
M 42	**6,3**	32	80	210,0	85	63,0	4,03
M 42x3*	**6,3**	32	80	210,0	85	63,0	4,03
M 45*	**8,0**	38	90	236,0	100	68,0	6,38
M 48	**8,6**	38	90	236,0	100	68,0	6,38
M 48x3*	**8,6**	38	90	236,0	100	68,0	6,38
M 56	**11,5**	42	100	265,0	110	78,0	8,80
M 56x4*	**11,5**	42	100	265,0	110	78,0	8,80
M 64	**16,0**	48	110	298,0	120	90,0	12,4
M 64x4*	**16,0**	48	110	298,0	120	90,0	12,4
M 72x6*	**21,0**	60	140	360,0	150	100,0	23,3
M 80x6*	**28,0**	68	160	410,0	170	112,0	34,2
M 100x6*	**38,0**	75	180	460,0	190	130,0	49,1

* Śruby z uchem wykonane na zamówienie (do 4 tyg.) w oparciu o normę DIN 580

sposób mocowania	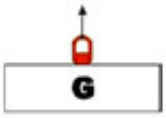	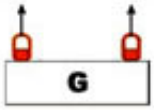
Ilość cięgien	1	2
Kąt pochylenia cięgna	0°	0°
Współczynnik nośności	1	2

Uwaga : *Element do którego będą zamontowane śruby, powinien być sprawdzony pod względem wytrzymałości na dane obciążenie****.***

Dostępne warianty

Wybierz gwint: M 6, M 8, M10, M12, M14, M16, M16x1,5, M18, M20, M20x2, M22, M24, M24x2, M27, M30, M30x2, M33, M33x2, M36, M36x3, M39, M39x3, M42, M42x3, M45, M45x3, M48, M48x3, M56, M56x4, M64, M64x4, M72

Strona produktu: https://sklep.dzwignice.com/277-sruba-z-uchem-wg-din-580-pn-92-m-82472.html