

UBX komplet - uchwyt do kręgów betonowych

Indeks	**ZK 3ZLUBX**

Uchwyty UBX przeznaczone są do podnoszenia i transportu pionowego kręgów betonowych w ich osi. Proste i bezpieczne w użyciu podczas wszelkich prac związanych z przemieszczaniem kręgów. Komplet stanowią trzy uchwyty. Więcej danych w tabeli.

Opis

Uchwyt UBX zapewnia bezpieczny, samoczynny chwyt kręgu podczas jego podnoszenia. Przeznaczony jest do podnoszenia i transportu pionowego kręgów betonowych w ich osi. Prosty, łatwy i bezpieczny w użyciu podczas wszelkich prac związanych z przemieszczaniem kręgu. Dzięki nim można montować kręgi betonowe.
Komplet stanowią trzy uchwyty współpracujące z zawiesiem łańcuchowym. Udźwig podany jest dla 1 szt.
Przy obracaniu kregów wzdłuż ich osi stosować łącznie z hakiem obrotowym (patrz akcesoria).

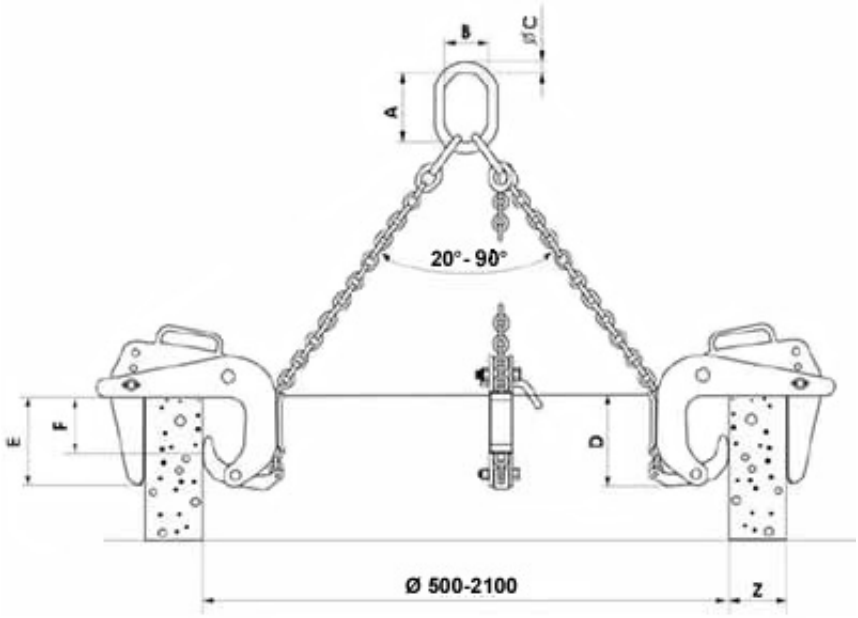

TYP	DOR kG	ZAKRES Z mm	E mm	F mm	A mm	B mm	C mm	D mm	WAGA kg szt/kpl
UBX 0,5/120	500	40 - 120	165	100	135	75	18	180	10/37
UBX 1/180	1000	50 - 180	175	175	180	100	26	310	18/64
UBX 1/220	1000	90 - 220	175	175	180	100	26	310	24/82

Udźwig i waga podane są dla 1 szt. samego uchwytu.
Sposób mocowania pokazano również na zdjęciach.

-Komplet stanowią trzy uchwyty wraz z zawiesiem łańcuchowym dokręgów o Ø od 500mm do 2100mm wykonanym wg. DIN (o udźwigu odpowiednio 1,5T i 3T).
-Wykonywane są również komplety do kręgów o większych średnicach wewnętrznych.
Uchwyt spełnia wymagania normy PN-M-06521:1984 w zakresie projektowania oraz normy PN-M-84702:1984 OGÓLNE BADANIA a także PN-EN 13155 i DYREKTYWY MASZYNOWEJ 98/37/EC.

Uchwyty są sprzedawane w kompletach z zawiesiem (cena za komplet).

Dostępne warianty

TYP: UBX 0,5/120, UBX 1/180, UBX 1/220

Strona produktu: https://sklep.dzwignice.com/26-ubx.html