

UCHŁ uchwyt do przenoszenia kręgów

Indeks	**ZU UCHŁ**

Uchwyty UCHŁ przeznaczony jest do podnoszenia i transportu wąskich zwojów blach i innych spiralnych ładunków. Wyposażony w ruchomą stopkę, to umożliwia podniesienie kręgu z pozycji poziomej i pozostawienie w pozycji pionowej oraz wykonanie operacji odwrotnej. Udźwig od 0.5t do 3.0t. Dodatkowe informacje w tabeli.

Opis

Uchwyty UCHŁ przeznaczony jest do podnoszenia i transportu pionowego kręgów lin, drutu oraz wąskich zwojów blach i innych spiralnych ładunków. Umożliwia podniesienie kręgu z pozycji poziomej i pozostawienie w pozycji pionowej oraz wykonanie operacji odwrotnej.

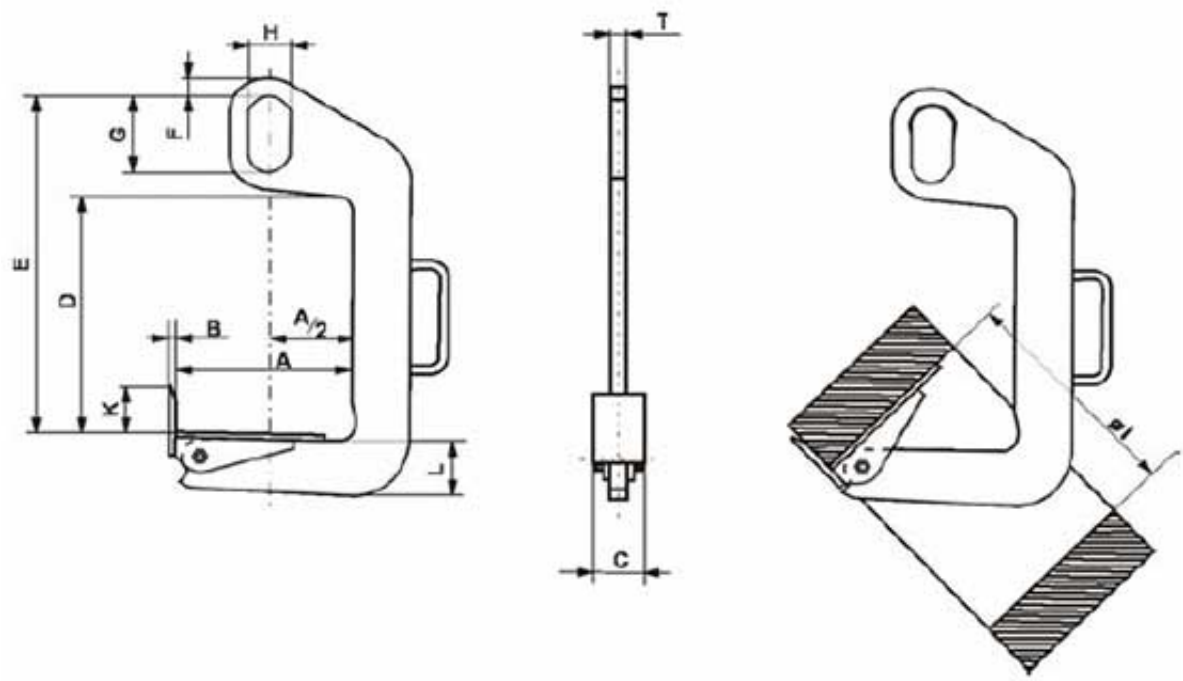

TYP	DOR kG	A min mm	A max mm	C mm	D mm	E mm	G mm	H mm	I mm	WAGA kg
UCHŁ 0,5/120	500	50	120	60	330	470	110	60	220	6,5
UCHŁ 0,5/200		100	200	60	330	470	110	60	300	10
UCHŁ 1/200	1000	100	200	80	460	600	110	60	300	15
UCHŁ 1/300		200	300	80	460	600	110	60	400	20
UCHŁ 2/200	2000	100	200	90	420	600	135	75	300	25
UCHŁ 2/300		200	300	90	420	600	135	75	400	30
UCHŁ 3/200	3000	100	200	100	610	820	160	90	300	40
UCHŁ 3/300		200	300	100	610	820	160	90	400	49

W zamówieniu należy wybrać TYP.

UCHWYT SPEŁNIA WYMAGANIA NORMY PN-M-06521:1984 W ZAKRESIE PROJEKTOWANIA ORAZ NORMY PN-M-84702:1984 OGÓLNE BADANIA A TAKŻE PN-EN 13155 I DYREKTYWY MASZYNOWEJ.

Kliknij tu by zobaczyć jak stosować chwytaki UCHŁ.

Dostępne warianty

TYP: UCHŁ 0,5/120, UCHŁ 0,5/200, UCHŁ 1/200, UCHŁ 1/300, UCHŁ 2/200, UCHŁ 2/300, UCHŁ 3/200, UCHŁ 3/300

Strona produktu: https://sklep.dzwignice.com/25-uchl.html